ahlsell

Azur Zero

a·collection

Produced by Ahlsell AB
117 98 Stockholm
www.ahlsell.com

Köksblandare

Köksblandare Azur Zero med sidogrepp, a-collection

Azur Zero köksblandare med C-pip är en armatur som passar in i vilket kök som helst. Köksblandaren är blyfri och har smarta energibesparande funktioner som kallstart, temperaturspärr och energi- och vattenbesparande strålsamlare. Hög, svängbar pip och medföljande spärrbrickor för att stänga svängradie på pipen till 60, 90 och 120 grader. Blandarna är miljödeklarerade enligt tredjepartsverifierade EPDer.

- Kallstart
- Energiklass B
- Blyfri mässing
- Energi och vattenbesparande strålsamlare
- Flexibla slangar i metallspunnen soft-pex

Tekniska Data

Anslutning tillopp	Slang med löpmutter
Anslutningsdimension tillopp	Ansl. 10 (3/8”)
Utförande utlopp	Svängbar, över
Med temperaturbegränsning	Ja
Flödesklass	B
Längd utsprång på utloppspip	222 mm
Kallstartfunktion	Ja
Material armatur	Mässing
Möjlighet att begränsa utloppets max. svängradie	Ja
Utloppets svängradie	60-120 °

Artikel Nr	Benämning	Utförande	Med maskin-avstängning	Basfärg	Ytskydd	Ytbehandling	Enhet
8312199	Köksblandare	1	Nej	Krom	Förkromad	Polerad	ST
8312200	Köksblandare	2	Ja	Krom	Förkromad	Polerad	ST
8312203	Köksblandare	1	Nej	Svart	Belagd	Borstad	ST
8312204	Köksblandare	2	Ja	Svart	Belagd	Borstad	ST

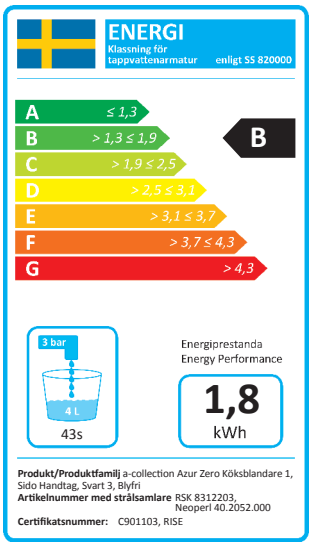

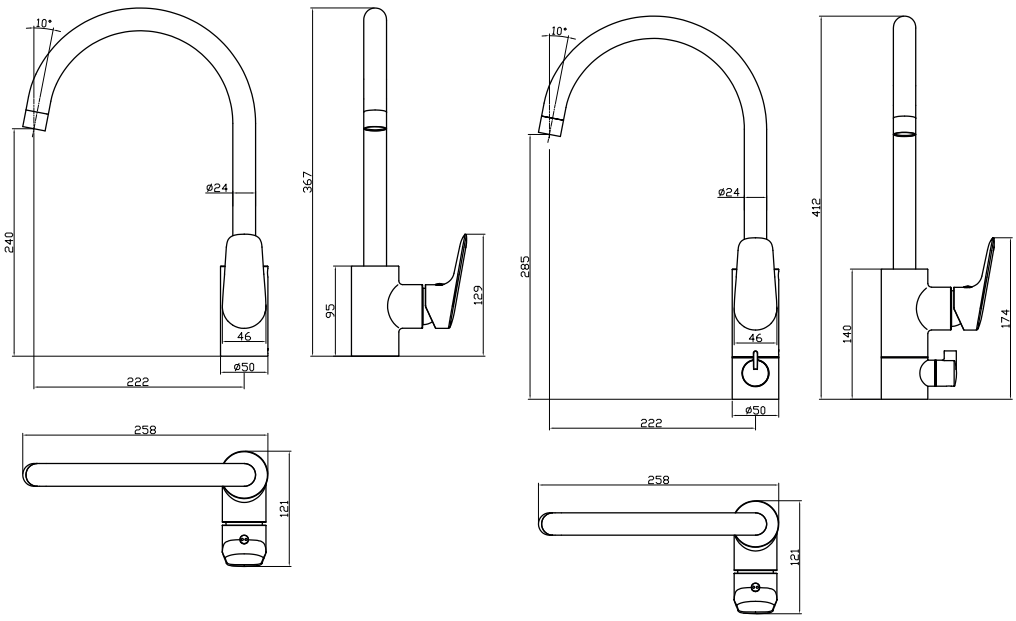

Köksblandare Azur Zero med toppgrepp, a-collection

Azur Zero köksblandare med C-pip är en armatur som passar in i vilket kök som helst. Köksblandaren är blyfri och har smarta energibesparande funktioner som kallstart, temperaturspärr och energi- och vattenbesparande strålsamlare. Hög, svängbar pip och medföljande spärrbrickor för att stänga svängradie på pipen till 60, 90 och 120 grader. Blandarna är miljödeklarerade enligt tredjepartsverifierade EPDer.

- Kallstart
- Energiklass B
- Blyfri mässing
- Energi och vattenbesparande strålsamlare
- Flexibla slangar i metallspunnen soft-pex

Tekniska Data

Anslutning tillopp	Slang med löpmutter
Anslutningsdimension tillopp	Ansl. 10 (3/8”)
Med temperaturbegränsning	Ja
Flödesklass	B
Längd utsprång på utloppspip	233 mm
Kallstartfunktion	Ja
Material armatur	Mässing
Möjlighet att begränsa utloppets max. svängradie	Ja
Utloppets svängradie	60-120 °

Artikel Nr	Benämning	Utförande	Med maskin-avstängning	Basfärg	Utförande utlopp	Ytskydd	Ytbehandling	Enhet
8312201	Köksblandare	3	Nej	Krom	Svängbar, under	Förkromad	Polerad	ST
8312202	Köksblandare	4	Ja	Krom	Svängbar, över	Förkromad	Polerad	ST
8312205	Köksblandare	3	Nej	Svart	Svängbar, över	Belagd	Borstad	ST
8312206	Köksblandare	4	Ja	Svart	Svängbar, över	Belagd	Borstad	ST

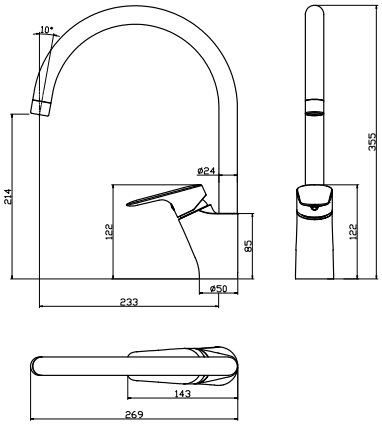

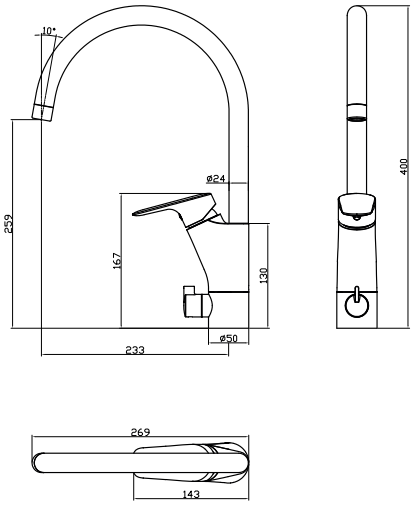

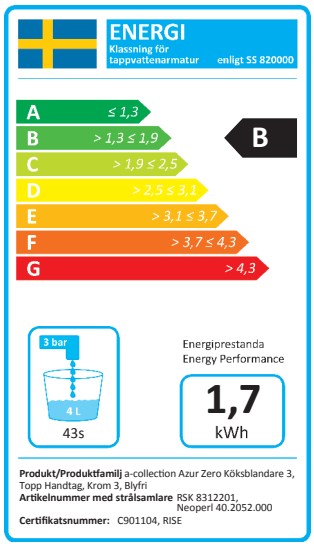

Tvättställsblandare

Tvättställsblandare Azur Zero, a-collection

Vår nya Azur Zero-serie uppfyller alla krav du kan ställa på en modern armatur. Testad och utvecklad för att uppfylla tuffa marknadskrav. Miljödeklarerade enligt tredjepartsverifierade EPDer. Klassisk men tidlös design gör att denna blandare passar in i de flesta badrumsmiljöerna.
Kallstart.
Energiklass A.
Blyfri mässing.
Energi och vattenbesparande strålsamlare.
Flexibla slangar i metallspunnen soft-pex.

Tekniska Data

Anslutning tillopp	Slang med löpmutter
Anslutningsdimension tillopp	Ansl. 10 (3/8”)
Med temperaturbegränsning	Ja
Flödesklass	A
Total bygghöjd	147 mm
Bygghöjd undersida utlopp	78 mm
Kallstartfunktion	Ja
Med bottenventil	Nej
Utloppsmunstycke	Strålsamlare luftinblandning
Material armatur	Mässing

Artikel Nr	Benämning	Ytskydd	Ytbehandling	Basfärg	Enhet
8275849	Tvättställsblandare	Förkromad	Polerad	Krom	ST
8275850	Tvättställsblandare	Belagd	Borstad	Svart	ST

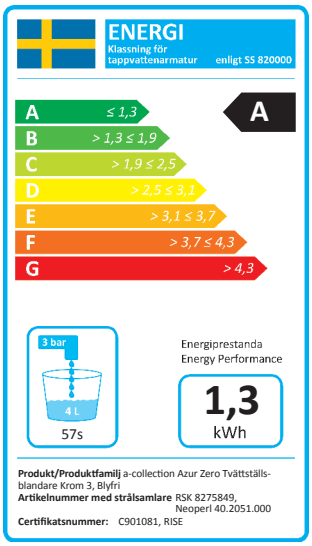

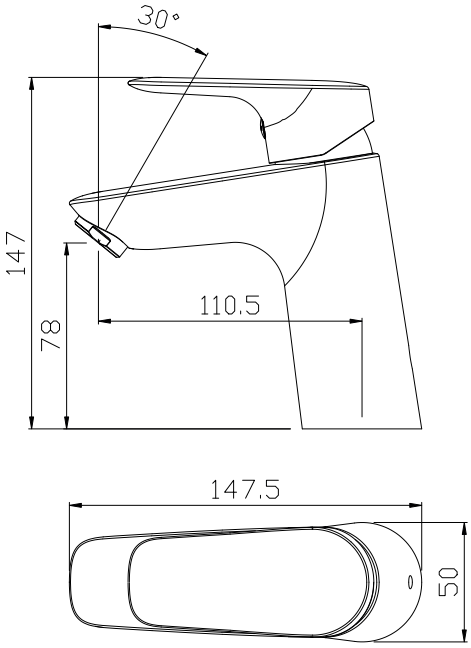

Flödesschema

Köksblandare Azur Zero I med sidohandtag, a-collection

Artikel nr. 8312199 och 8312200

88105-1	Tvättställsblandare	
FLÖDESDIAGRAM		
Artikelkod	S7051	
Tryck	L/MIN	L/S
50KPA	3,57	0,0595
100KPA	4,93	0,0822
150KPA	5,77	0,0962
200KPA	6,05	0,1008
300KPA	6,43	0,1072
400KPA	6,51	0,1085
500KPA	6,66	0,1110
600KPA	6,68	0,1113

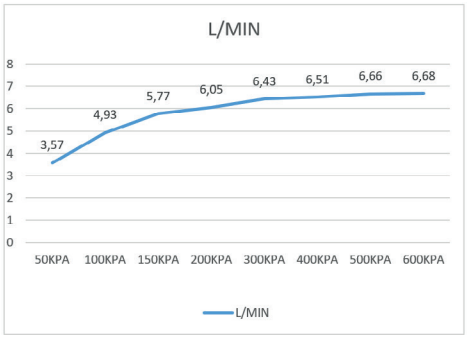

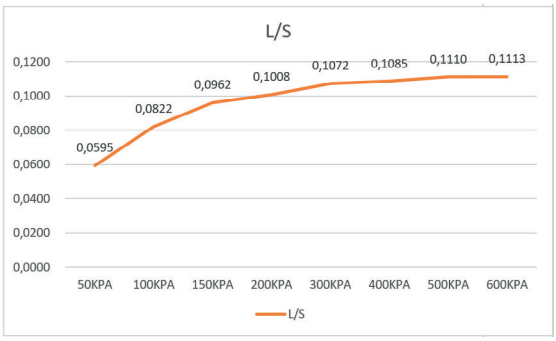

Köksblandare Azur Zero II med sidohandtag, a-collection

Artikel nr. 8312203 och 8312204

88105-2	Tvättställsblandare	
FLÖDESDIAGRAM		
Artikelkod	S7105	
Tryck	L/MIN	L/S
50KPA	3,01	0,0502
100KPA	4,24	0,0707
150KPA	5,04	0,0840
200KPA	5,64	0,0940
300KPA	5,93	0,0988
400KPA	6,04	0,1007
500KPA	6,26	0,1043
600KPA	6,24	0,1040

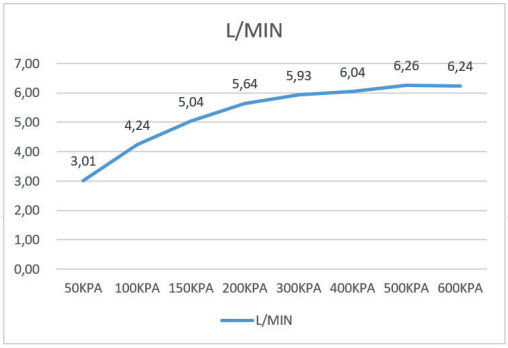

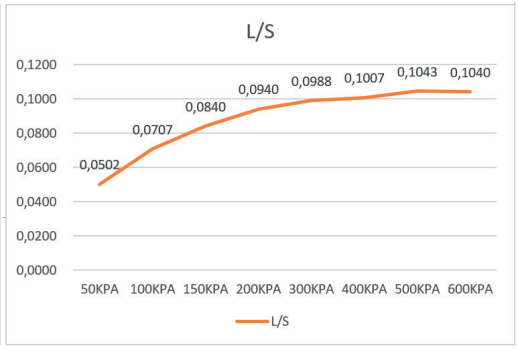

Köksblandare Azur Zero III med topphandtag, a-collection

Artikel nr. 8312201 och 8312202

88105-3	Tvättställsblandare	
FLÖDESDIAGRAM		
Artikelkod	S7105	
Tryck	L/MIN	L/S
50KPA	3,52	0,0587
100KPA	4,90	0,0817
150KPA	5,75	0,0958
200KPA	6,18	0,1030
300KPA	6,37	0,1062
400KPA	6,45	0,1075
500KPA	6,54	0,1090
600KPA	6,49	0,1082

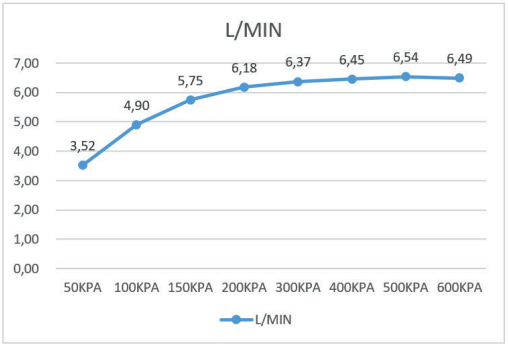

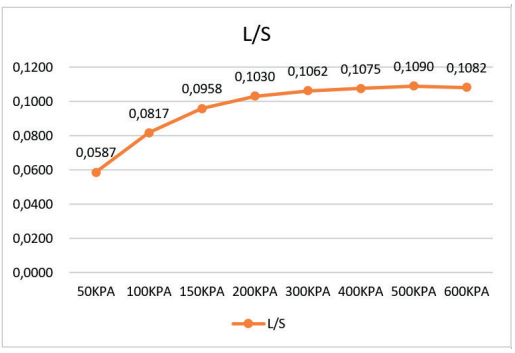

Köksblandare Azur Zero IV med topphandtag, a-collection

Artikel nr. 8312205 och 8312206

88105-4	Tvättställsblandare	
FLÖDESDIAGRAM		
Artikelkod	S7105	
Tryck	L/MIN	L/S
50KPA	3,42	0,0570
100KPA	4,74	0,0790
150KPA	5,57	0,0928
200KPA	6,03	0,1005
300KPA	6,48	0,1080
400KPA	6,45	0,1075
500KPA	6,60	0,1100
600KPA	6,59	0,1098

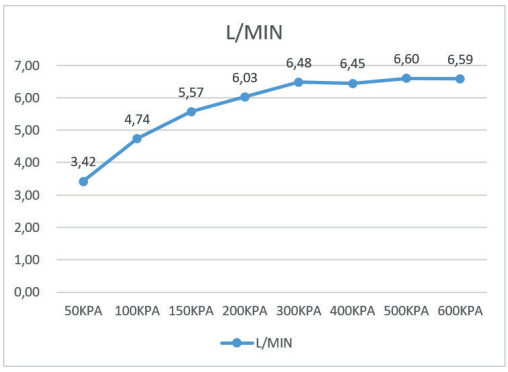

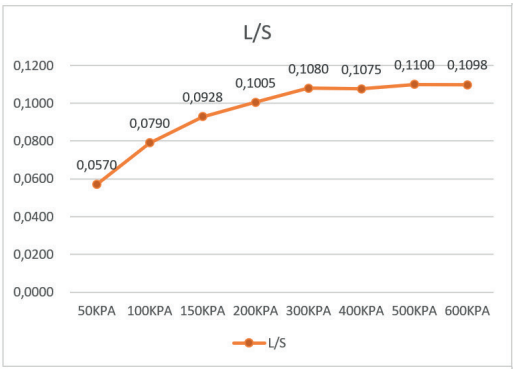

Tvättställsblandare Azur Zero, a-collection

Artikel nr. 8275849 och 8275850

88101	Tvättställsblandare	
FLÖDESDIAGRAM		
Artikelkod	S7041	
Tryck	L/MIN	L/S
50KPA	3,24	0,0540
100KPA	4,39	0,0732
150KPA	5,02	0,0837
200KPA	5,25	0,0875
300KPA	5,04	0,0840
400KPA	4,82	0,0803
500KPA	4,91	0,0818
600KPA	5,05	0,0842

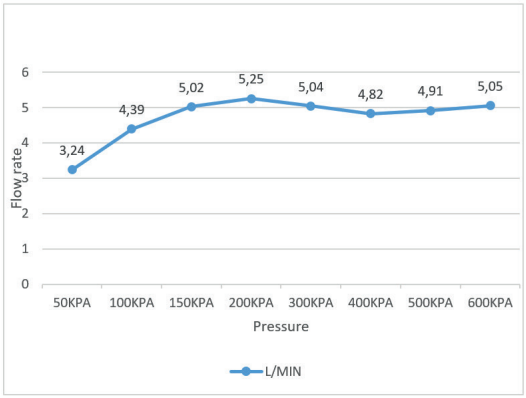

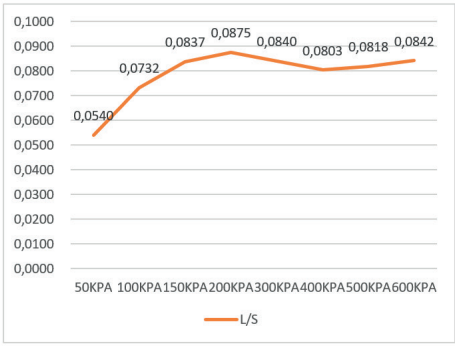

Reservdelar för Azur Zero köksblandare kromad RSK 8312199

Nr	Art nr SE	Beskrivning
1	8441023	Utloppspip komplett
2	8387121	Strålsamlare 6L med packning
3	8387131	Hylsa M22 x 1 mm
4	8387123	Pipnippel komplett
5	8387124	Pipspärr 90°, 120° och 60°
6	8387130	Keramisk insats 35 mm
7	8387112	Fästnippel för insats och huv
8	8387128	Skruv och täcklock
9	8387110	Handtag
10	8387133	Fästdetaljer
11	8387114	Monteringsnyckel 13 mm
12	8387122	Anslutningsslangar M10 x G3/8 500 mm
13	8387120	Pipspärr hylsa

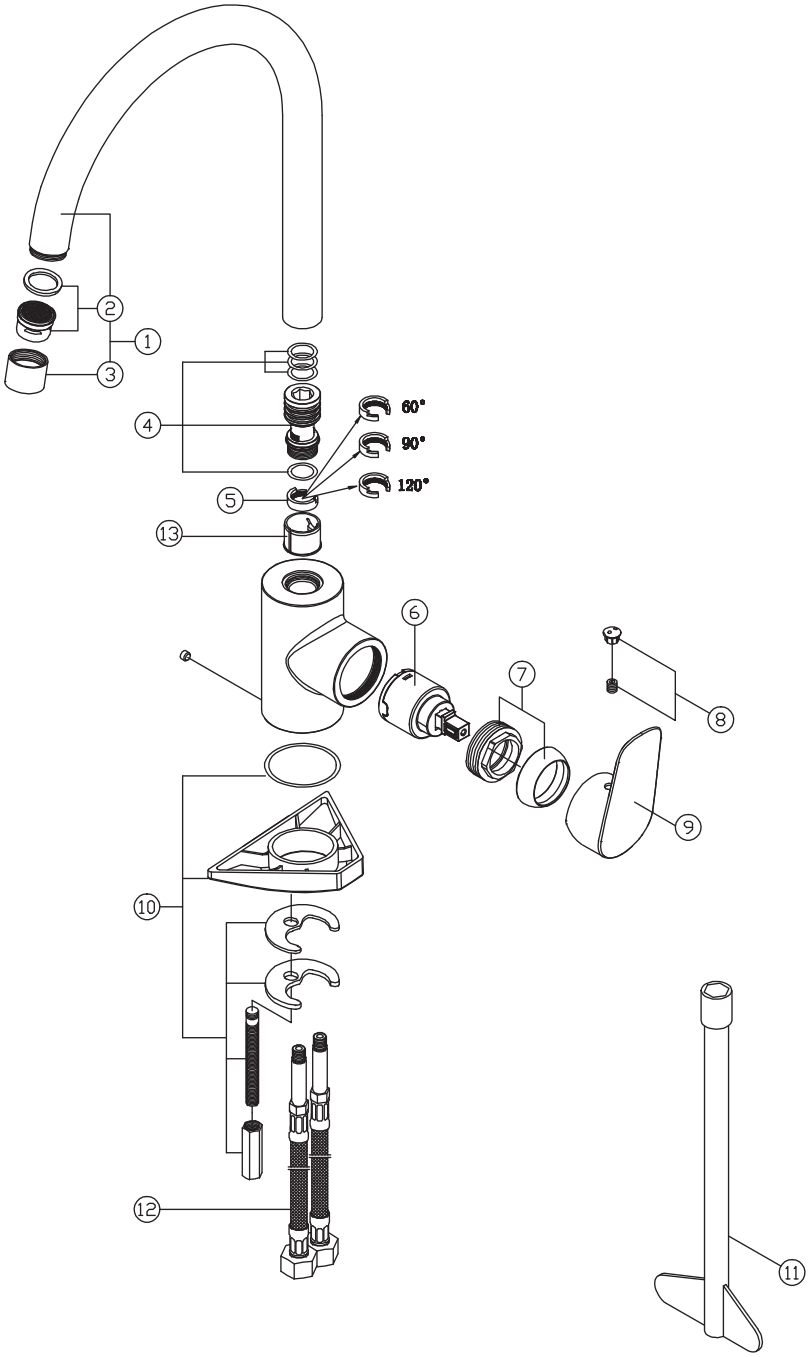

Reservdelar för Azur Zero köksblandare kromad RSK 8312200

Nr	Art nr SE	Beskrivning
1	8441023	Utloppspip komplett
2	8387121	Strålsamlare 6L med packning
3	8387131	Hylsa M22 x 1 mm
4	8387123	Pipnippel komplett
5	8387124	Pipspärr 90° och 120° och 60°
6	8387130	Keramisk insats 35 mm
7	8387112	Fästnippel för insats och huv
8	8387128	Skruv och täcklock
9	8387110	Handtag
10	8387134	Anslutningsnipplar med O-ringar
11	8387135	Mellandel och hylsa
12	8387137	Fästdetaljer
13	8387114	Monteringsnyckel 13 mm
14	8387122	Anslutningsslangar M10 x G3/8 500 mm
15	8387138	Diskmaskinsinsats med O-ring och packning
16	8387139	Vred till diskmaskinsavstängning, med skruv och täcklock
17	8387141	Anslutningsslang M10 x 1 x 450 mm komplett
18	8387120	Pipspärr hylsa

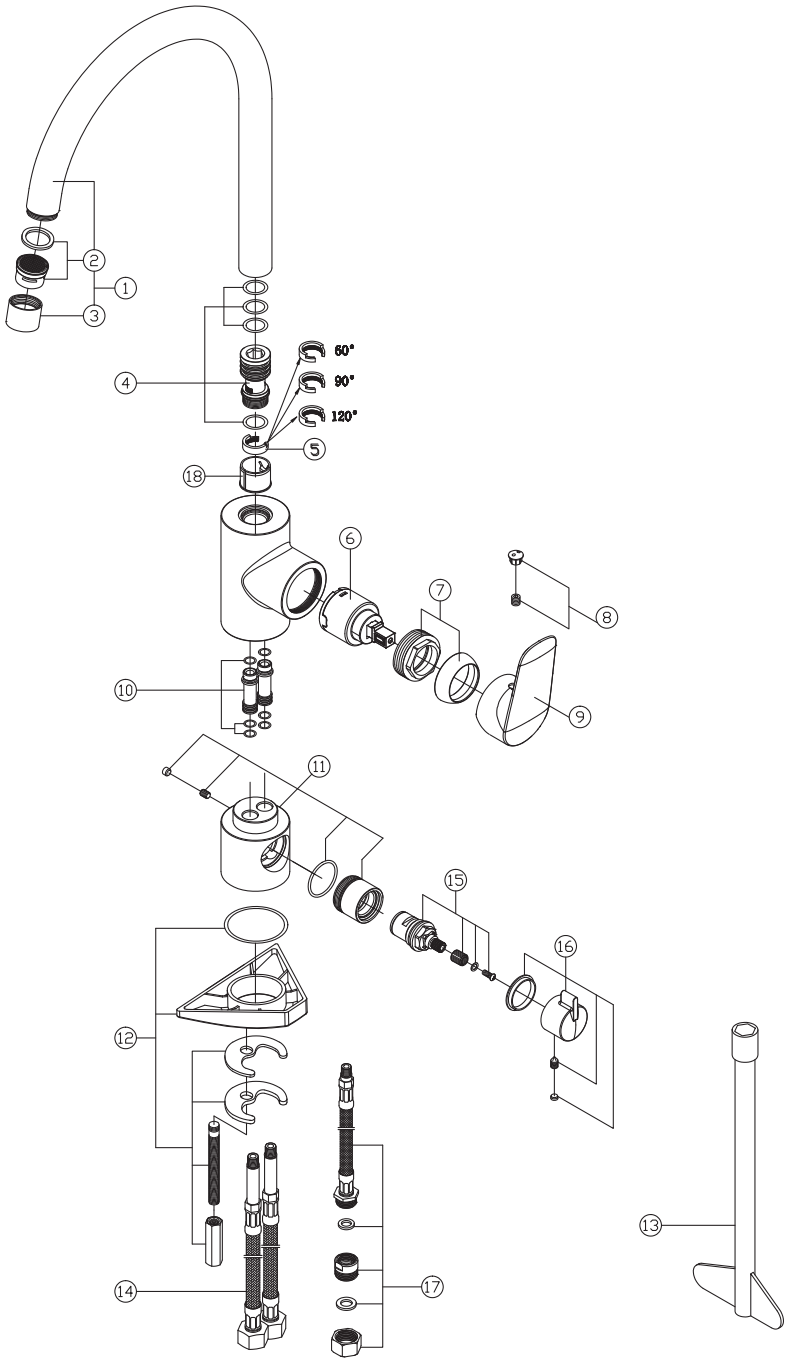

Reservdelar för Azur Zero köksblandare kromad RSK 8312201

Nr	Art nr SE	Beskrivning
1	8441025	Utloppspip komplett
2	8387121	Strålsamlare 6L med packning
3	8387142	Hylsa M22 x 1 mm
4	8387123	Pipnippel komplett
5	8387124	Pipspärr 90°, 120° och 60°
6	8387125	Keramisk insats 35 mm
7	8387112	Fästnippel för insats och huv
8	8387126	Skruv och täcklock
9	8387110	Handtag
10	8387133	Fästdetaljer
11	8387114	Monteringsnyckel 13 mm
12	8387122	Anslutningsslangar M10 x G3/8 500mm
13	8387120	Pipspärr hylsa

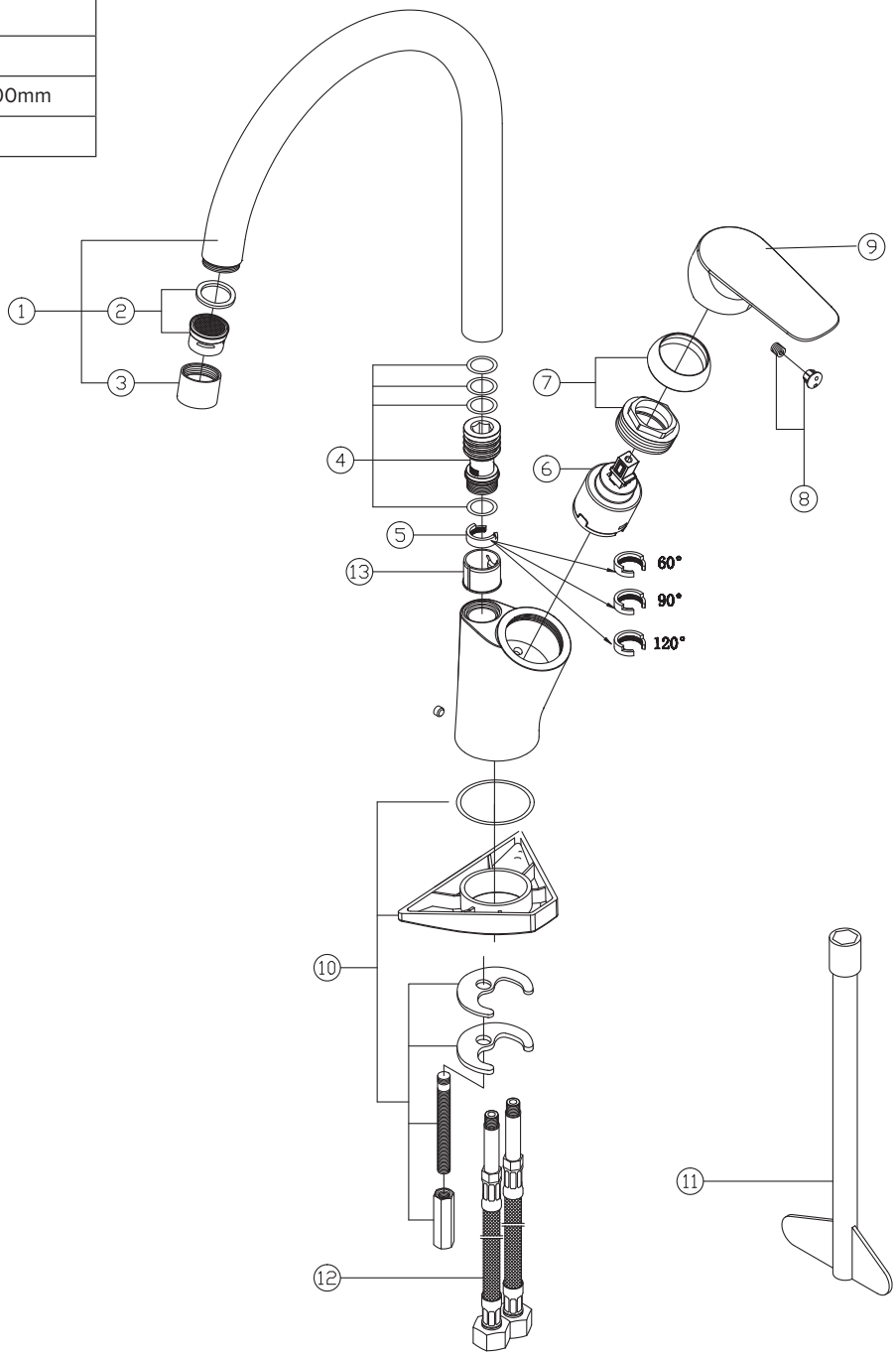

Reservdelar för Azur Zero köksblandare kromad RSK 8312202

Nr	Art nr SE	Beskrivning
1	8441025	Utloppspip komplett
2	8387121	Strålsamlare 6L med packning
3	8387142	Hylsa M22 x 1 mm
4	8387123	Pipnippel komplett
5	8387124	Pipspärr 90°, 120° och 60°
6	8387125	Keramisk insats 35 mm
7	8387112	Fästnippel för insats och huv
8	8387126	Skruv och täcklock
9	8387110	Handtag
10	8387134	Anslutningsnipplar med O-ringar
11	8387135	Mellandel och hylsa
12	8387137	Fästdetaljer
13	8387114	Monteringsnyckel 13 mm
14	8387122	Anslutningsslangar M10 x G3/8 500 mm
15	8387138	Diskmaskinsinsats med O-ring och packning
16	8387139	Vred till diskmaskinsavstängning, med skruv och täcklock
17	8387141	Anslutningsslang M10 x 1 x 450 mm komplett
18	8387120	Pipspärr hylsa

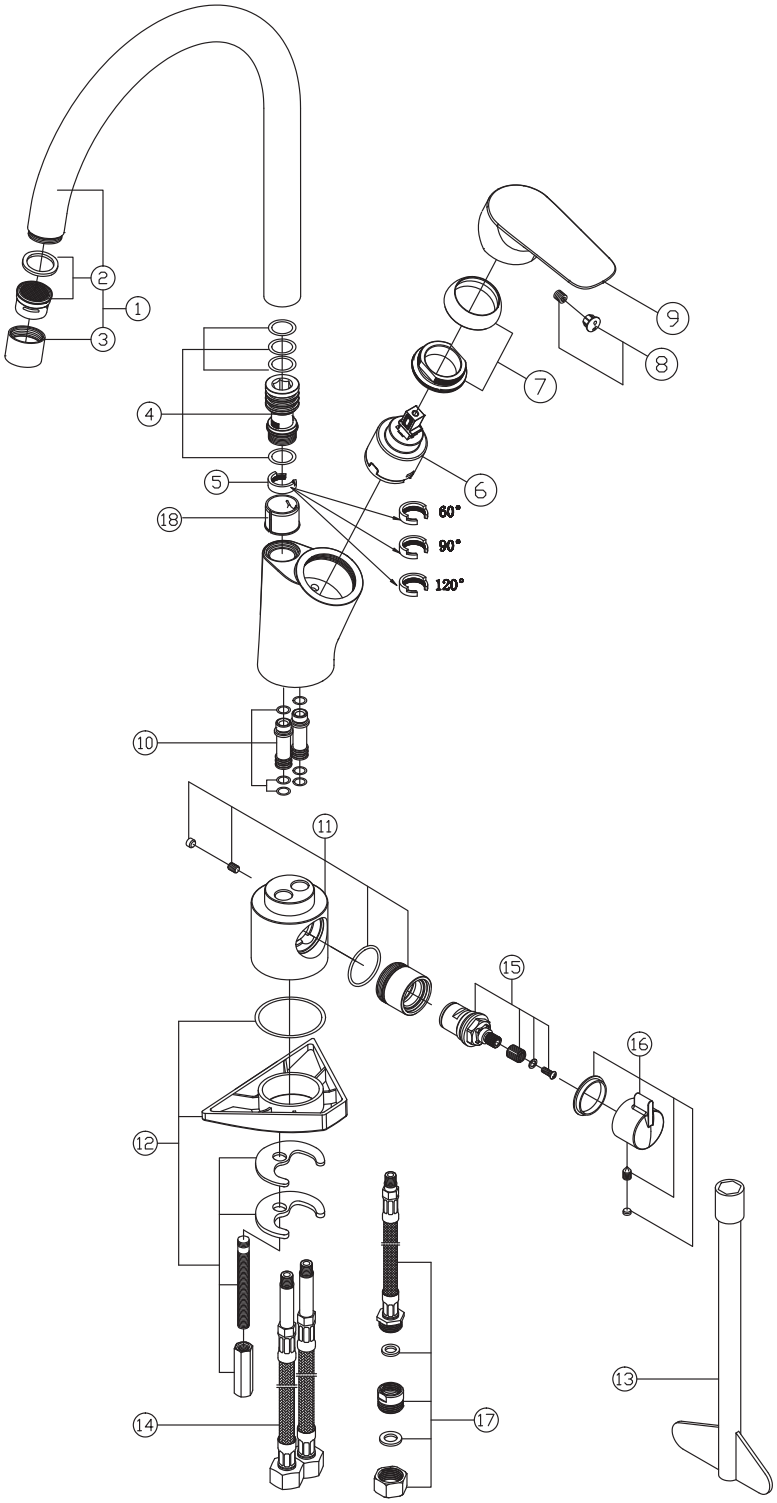

Reservdelar för Azur Zero köksblandare svart RSK 8312203

Nr	Art nr SE	Beskrivning
1	8441024	Utloppspip komplett
2	8387121	Strålsamlare 6L med packning
3	8387132	Hylsa M22 x 1 mm
4	8387123	Pipnippel komplett
5	8387124	Pipspärr 90°, 120° och 60°
6	8387130	Keramisk insats 35 mm
7	8387113	Fästnippel för insats och huv
8	8387129	Skruv och täcklock
9	8387111	Handtag
10	8387133	Fästdetaljer
11	8387114	Monteringsnyckel 13 mm
12	8387122	Anslutningsslangar M10 x G3/8 500 mm
13	8387120	Pipspärr hylsa

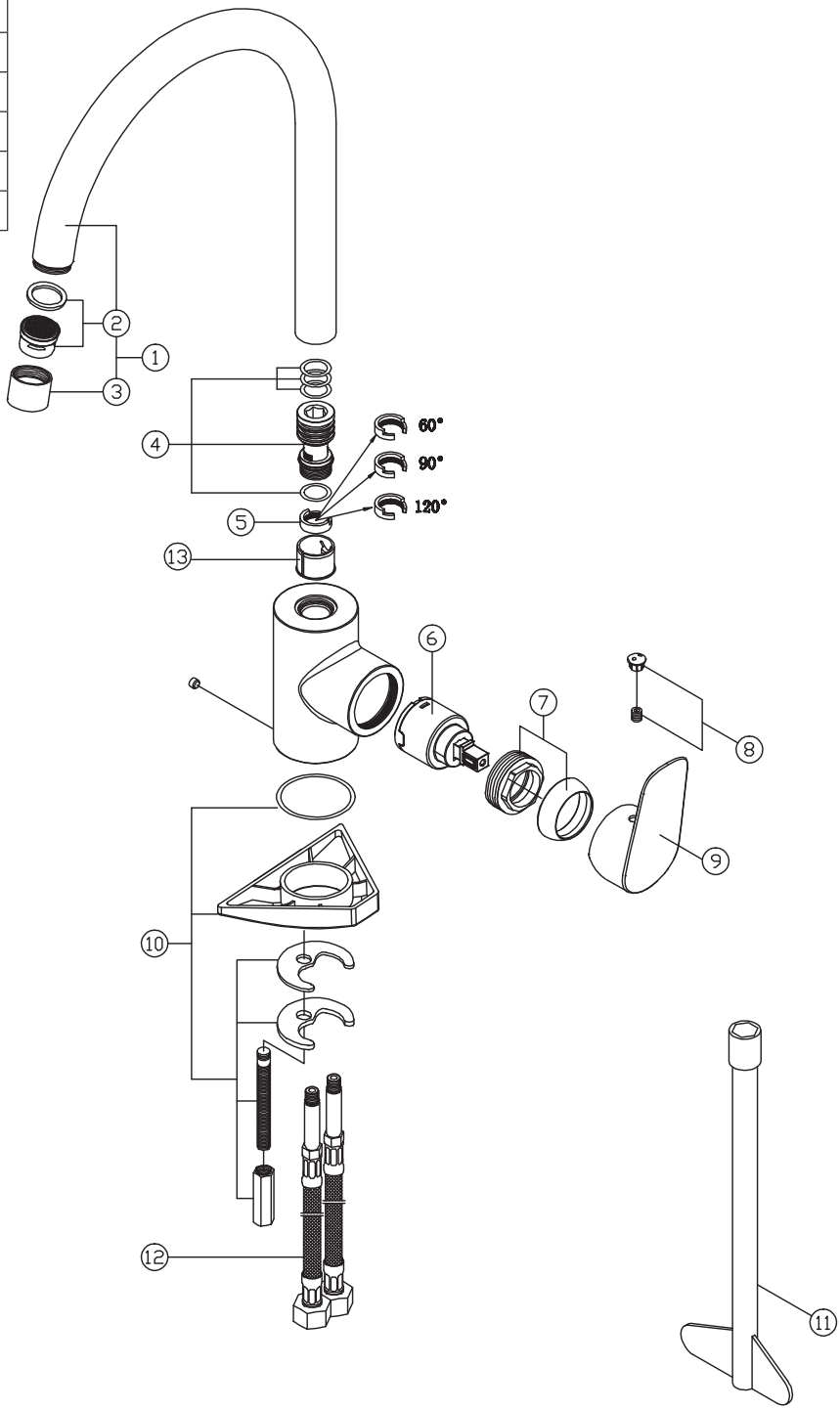

Reservdelar för Azur Zero köksblandare svart RSK 8312204

Nr	Art nr SE	Beskrivning
1	8441024	Utloppspip komplett
2	8387121	Strålsamlare 6L med packning
3	8387132	Hylsa M22 x 1 mm
4	8387123	Pipnippel komplett
5	8387124	Pipspärr 90°, 120° och 60°
6	8387130	Keramisk insats 35 mm
7	8387113	Fästnippel för insats och huv
8	8387129	Skruv och täcklock
9	8387111	Handtag
10	8387134	Anslutningsnipplar med O-ringar
11	8387136	Mellandel och hylsa
12	8387137	Fästdetaljer
13	8387114	Monteringsnyckel 13 mm
14	8387122	Anslutningsslangar M10 x G3/8 500 mm
15	8387138	Diskmaskinsinsats med O-ring och packning
16	8387140	Vred till diskmaskinsavstängning, med skruv och täcklock
17	8387141	Anslutningsslanga M10 x 1 x 450 mm komplett
18	8387120	Pipspärr hylsa

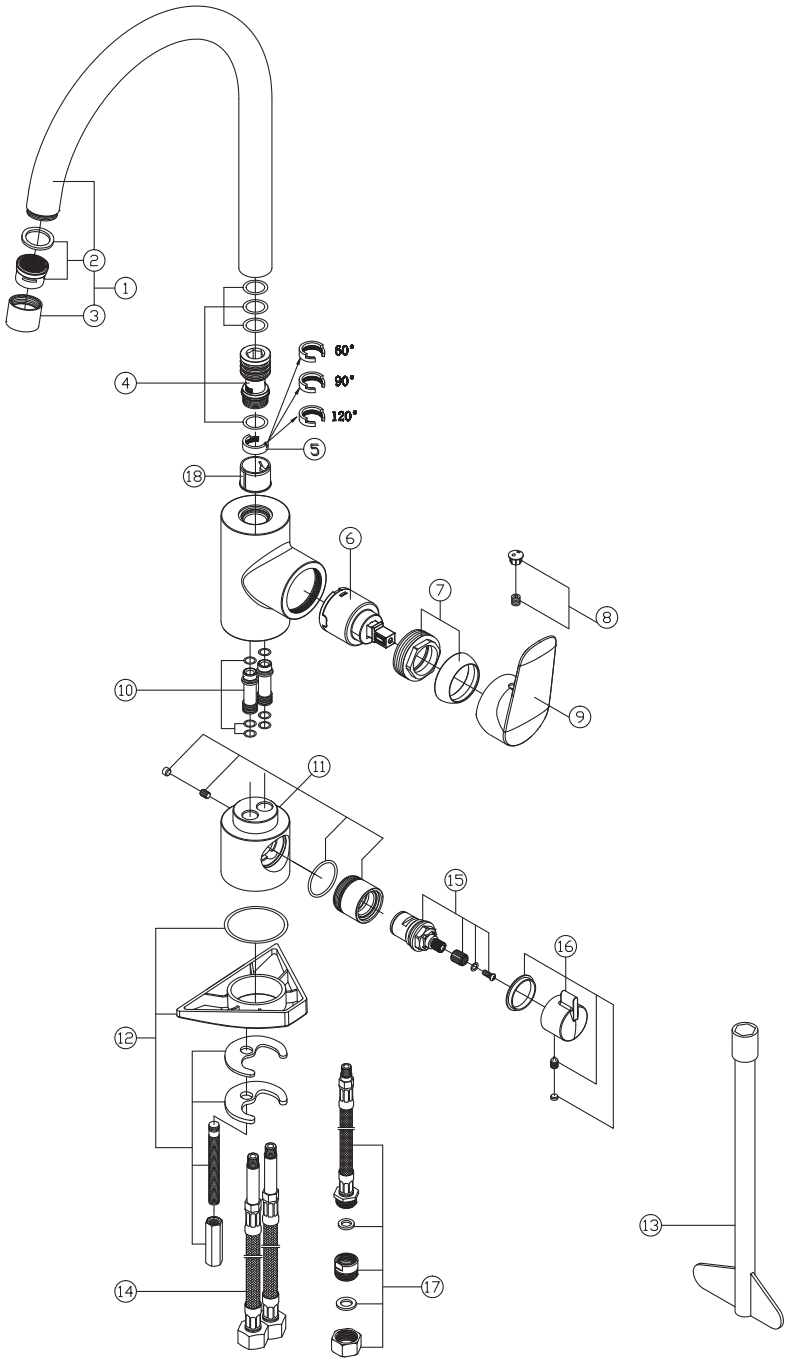

Reservdelar för Azur Zero köksblandare svart RSK 8312205

Nr	Art nr SE	Beskrivning
1	8441026	Utloppspip komplett
2	8387121	Strålsamlare 6L med packning
3	8387143	Hylsa M22 x 1 mm
4	8387123	Pipnippel komplett
5	8387124	Pipspärr 90°, 120° och 60°
6	8387125	Keramisk insats 35 mm
7	8387113	Fästnippel för insats och huv
8	8387127	Skruv och täcklock
9	8387111	Handtag
10	8387133	Fästdetaljer
11	8387114	Monteringsnyckel 13 mm
12	8387122	Anslutningsslangar M10 x G3/8 500 mm
13	8387120	Pipspärr hylsa

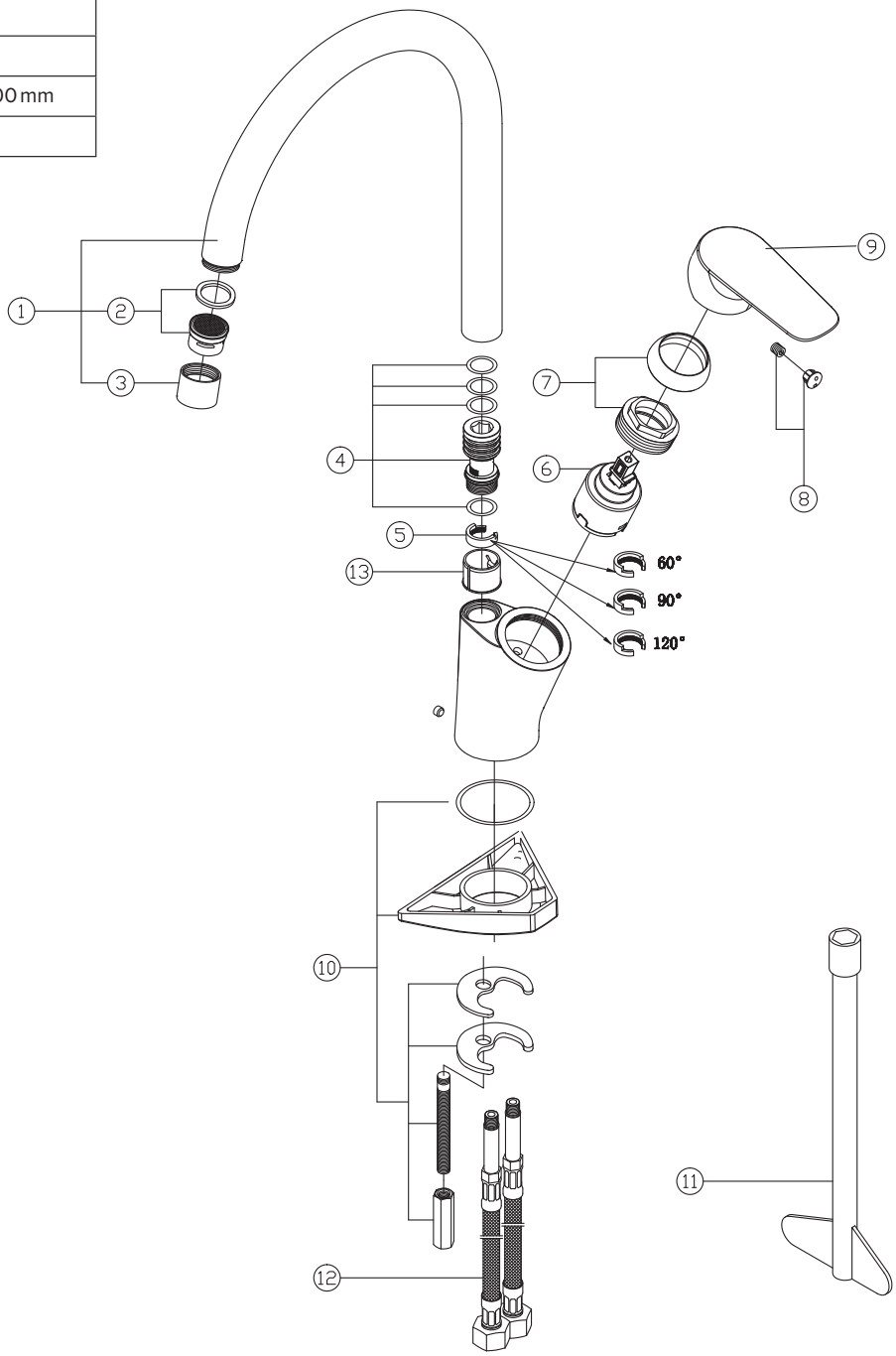

Reservdelar för Azur Zero köksblandare svart RSK 8312206

Nr	Art nr SE	Beskrivning
1	8441026	Utloppspip komplett
2	8387121	Strålsamlare 6L med packning
3	8387143	Hylsa M22 x 1 mm
4	8387123	Pipnippel komplett
5	8387124	Pipspärr 90°, 120° och 60°
6	8387125	Keramisk insats 35mm
7	8387113	Fästnippel för insats och huv
8	8387127	Skruv och täcklock
9	8387111	Handtag
10	8387134	Anslutningsnipplar med O-ringar
11	8387136	Mellandel och hylsa
12	8387137	Fästdetaljer
13	8387114	Monteringsnyckel 13mm
14	8387122	Anslutningsslangar M10xG3/8 500mm
15	8387138	Diskmaskinsinsats med O-ring och packning
16	8387140	Vred till diskmaskinsavstängning, med skruv och täcklock
17	8387141	Anslutningsslanga M10x1x450mm komplett
18	8387120	Pipspärr hylsa

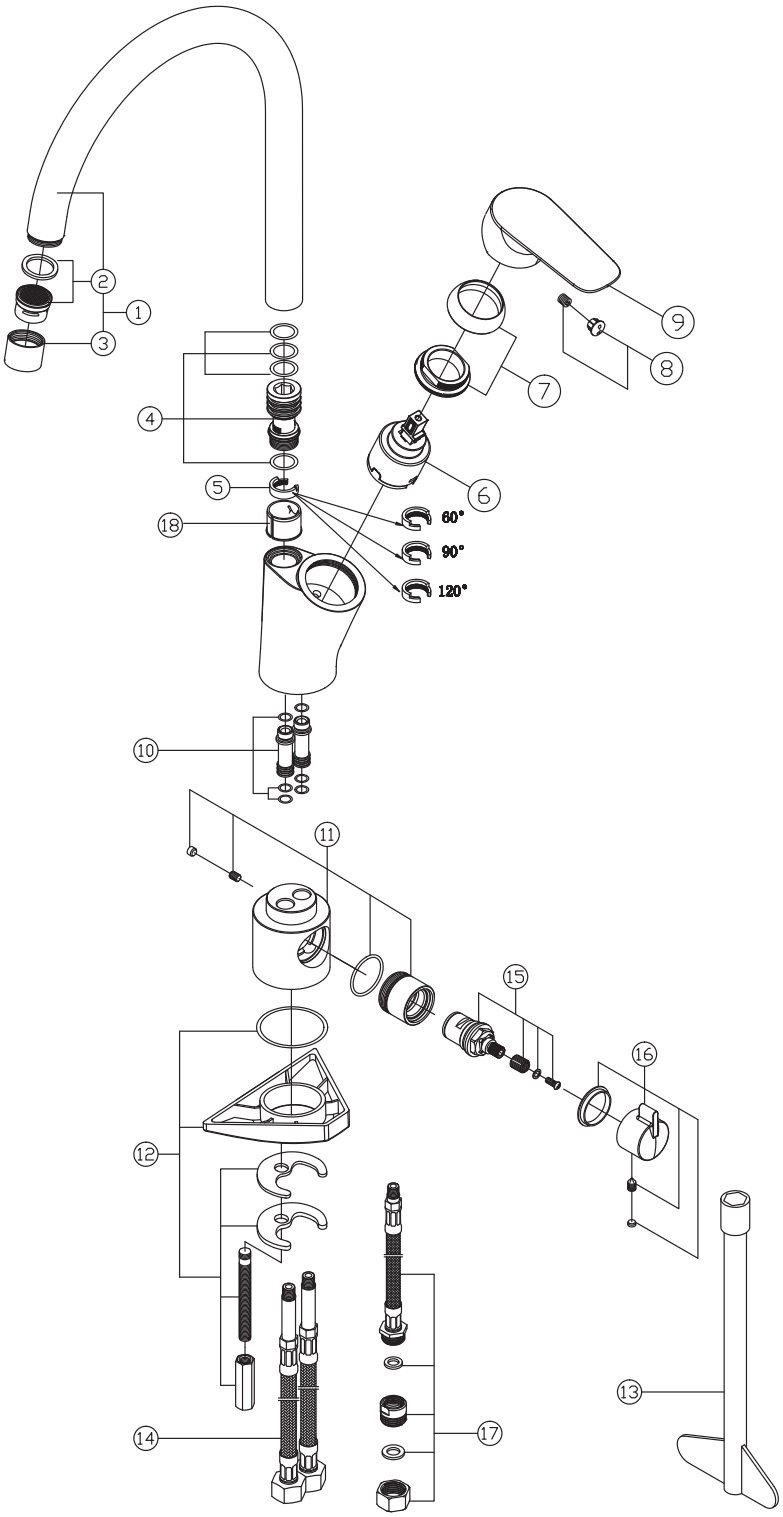

Reservdelar för Azur Zero tvättställsblandare kromad RSK 8275849

Nr	Art nr SE	Beskrivning
1	8387110	Handtag
2	8387126	Skruv och täcklock
3	8387112	Fästnippel för insats och huv
4	8387125	Keramisk insats 35 mm
5	8387115	Strålsamlare 5L med packning
6	8387116	Hylsa M24 x 1 mm
7	8387118	Fästdetaljer
8	8387119	Anslutningsslangar M10 x G3/8 420 mm
9	8387114	Monteringsnyckel 13 mm

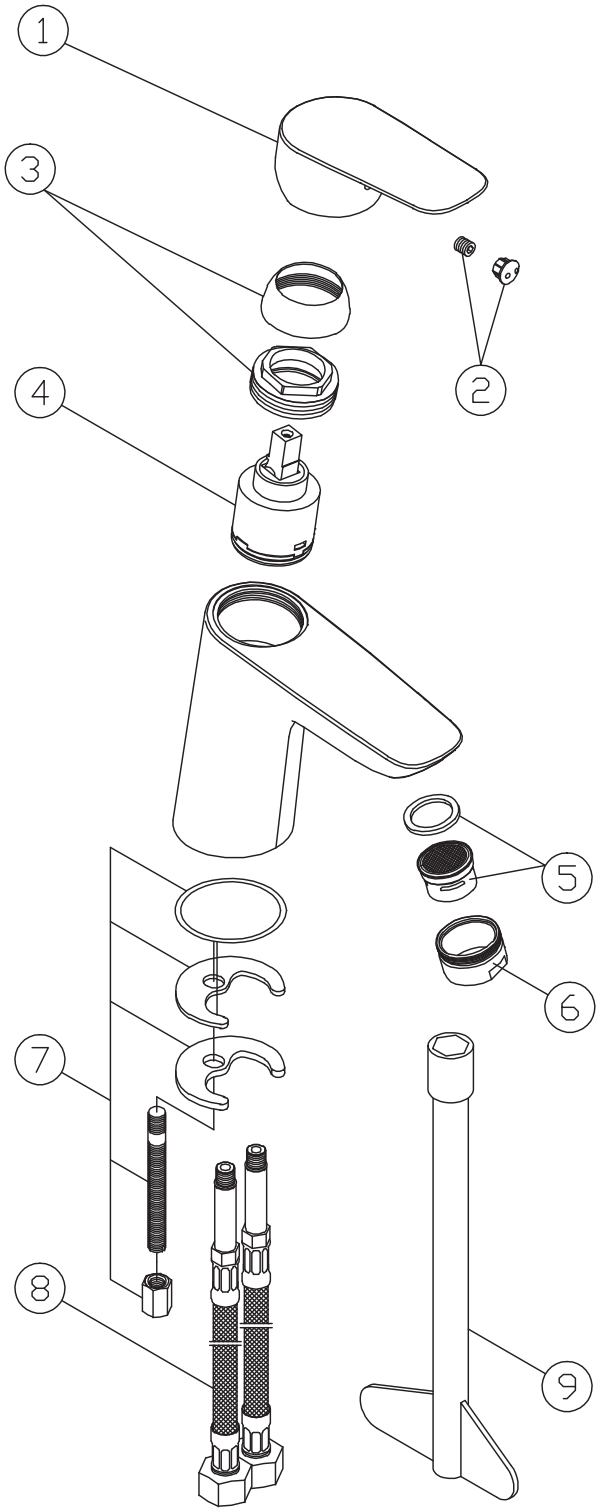

Reservdelar för Azur Zero tvättställsblandare svart RSK 8275850

Nr	Art nr SE	Beskrivning
1	8387111	Handtag
2	8387127	Skruv och täcklock
3	8387113	Fästnippel för insats och huv
4	8387125	Keramisk insats 35 mm
5	8387115	Strålsamlare 5L med packning
6	8387117	Hylsa M24 x 1 mm
7	8387118	Fästdetaljer
8	8387119	Anslutningsslangar M10 x G3/8 420 mm
9	8387114	Monteringsnyckel 13 mm

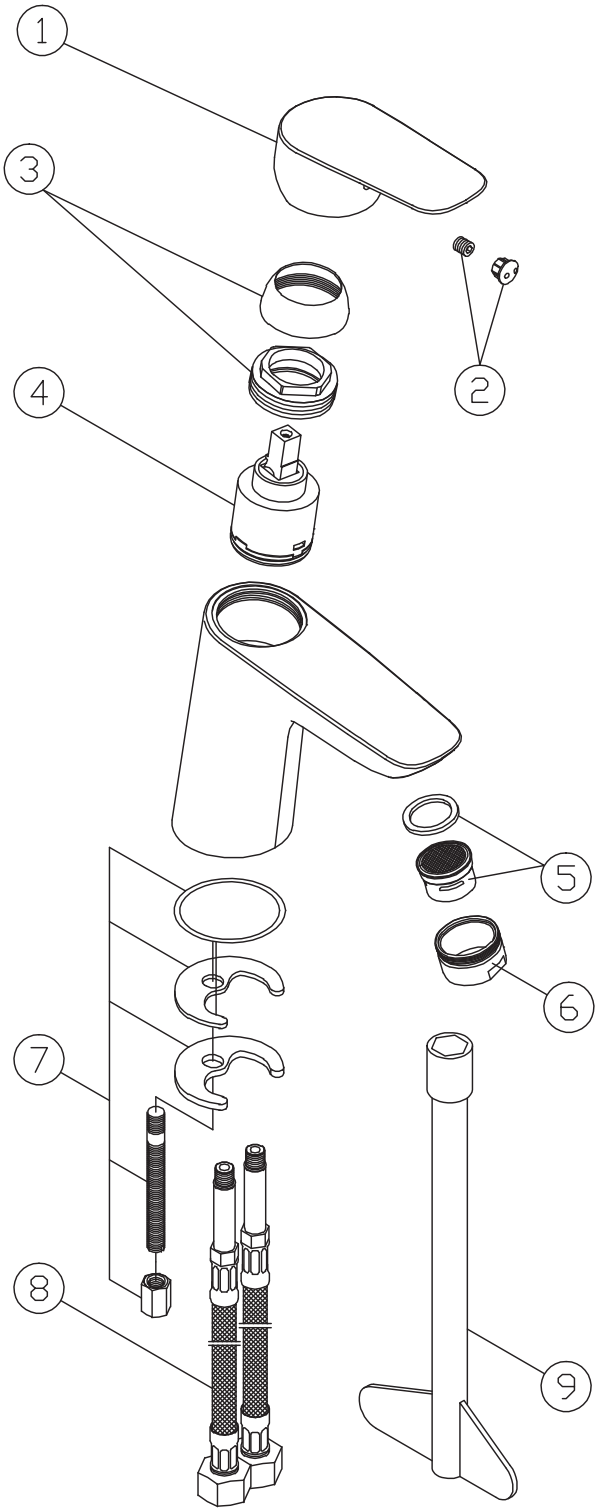

Utgåva: Februari 2025. Vi förbehåller oss rätten att ändra design eller specifikationer utan föregående meddelande. Vi reserverar oss för eventuella typografiska fel.

PRODUCT CERTIFICATE PS 3936s SINTEF Certification

PRODUCT CERTIFICATE PS 3937s SINTEF Certification

1002 Ahlsell AB CERTIFIERING KONTROLL C901080 RISE

1002 Ahlsell AB CERTIFIERING KONTROLL C901102 RISE

STF EUFI29-24002576-TH1

STF EUFI29-24002576-TH2

a·collection