PELA®

547314

DUALPOST4.2E

2-SØJLET KØRETØJSLIFT

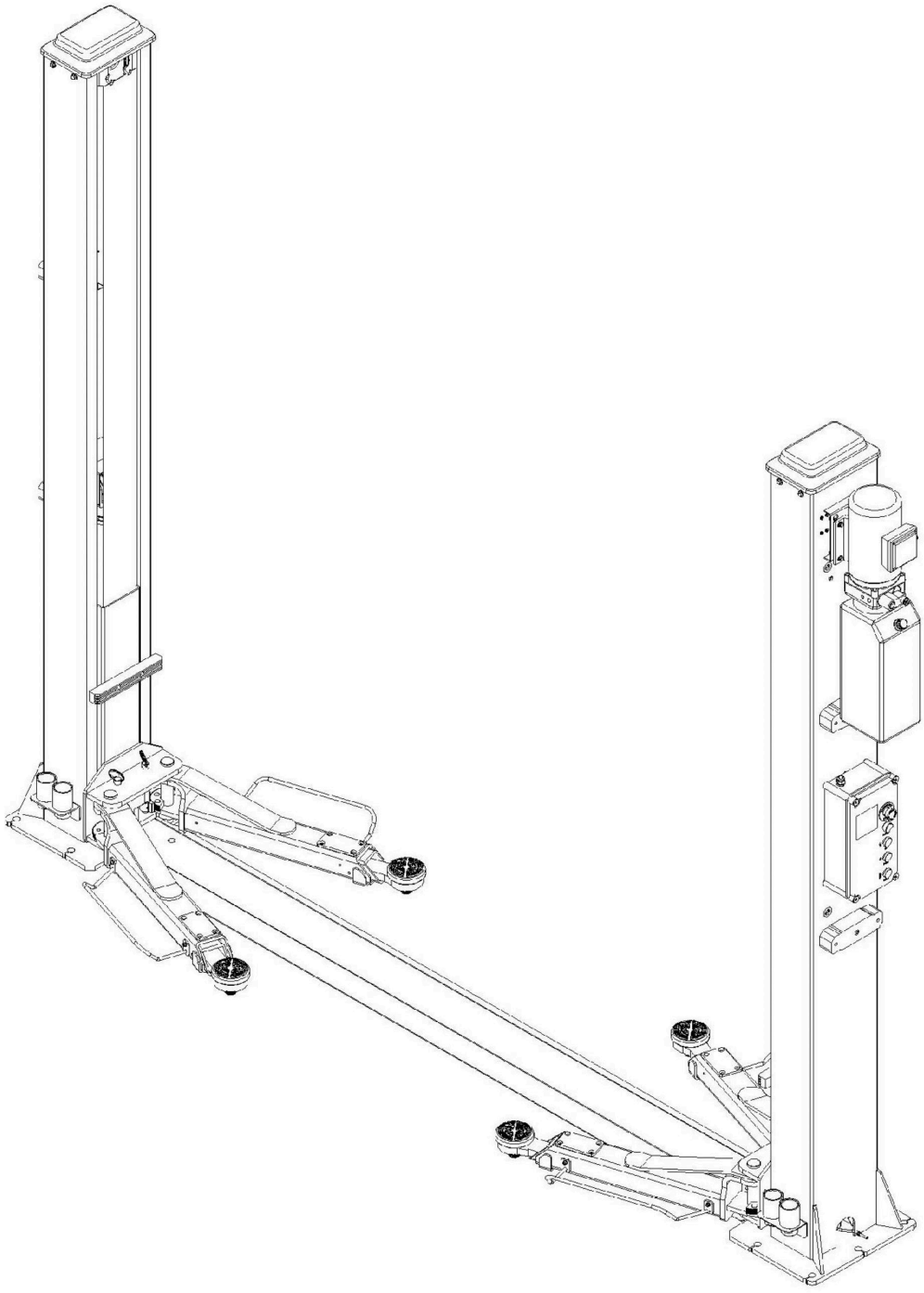

EN SE NO **DK** FI

BRUGERMANUAL

INSTALLATION / BETJENING / VEDLIGEHOLDELSE

INDHOLDSFORTEGNELSE

Vigtig information 3
- Garanti....3
- Ansvarsfraskrivelse....3
- Kontaktinformation....3
- Miljøbeskyttelse....3

Pakning, transport og opbevaring 4
- Pakning....4
- Transport....4
- Opbevaring....4

Manual Introduktion 4

Maskinbeskrivelse 4
- Anvendelse....4
- Strukturelle egenskaber....5
- Udstyr....5
- Løftestruktur....5
- Kontrolboks....5

Specifikationer 5
- Tekniske parametre....5
- Fundamentkrav:....5
- Egnet til køretøjer....5
- Samlede dimensioner....6
- Løftearmsdimensioner....7

Sikkerhedsinstruktioner 8
- Driftssikkerhed....8
- Symbolforklaringer....9

Maskinstruktur og drivprincip 10
- Maskinstruktur....10
- Drivprincip....11

Installation 12
- Installationskrav....12
- Fundamentkrav....12
- Installationsprocedure....14
- Elektrisk tilslutning....21

Ibrugtagning 22
- Påfyldning af hydraulikolie....22
- Idriftsættelsesprocedure....22

Operation 23
- Kontrol før drift....23
- Driftsprocedure....23
- Elektrisk drift....23

Vedligeholdelse 24
- Daglig vedligeholdelse....24
- Ugentlig vedligeholdelse....24
- Månedlig vedligeholdelse....24
- Årlig vedligeholdelse....24
- Opbevaring....24

Fejlfinding 25

Ledningsdiagram 26

CE-certificering 27

Vigtig information

Garanti

- Dette produkt er dækket af en **2-års garanti**. Hvis der opstår kvalitetsrelaterede problemer i garantiperioden, vil der blive ydet hurtig og passende service. **Vigtigt**: Producenten påtager sig intet ansvar for konsekvenser som følge af forkert installation eller drift, utilstrækkelige gulvforhold eller overbelastning ud over den angivne kapacitet.

Ansvarsfraskrivelse

- Specifikationer og instruktioner kan ændres uden varsel. Producenten er ikke ansvarlig for trykfejl eller afvigelser. I tilfælde af uoverensstemmelser gælder de faktiske produktspecifikationer.

Kontaktinformation

- **Adresse:** Solängsvägen 13, SE-513 70, Borgstena, **Telefon:** +46 33-202650 **E-mail:** order@pelatools.se

Miljøbeskyttelse

- Genbrug alt uønsket materiale! Alle maskiner, tilbehør og emballage skal sorteres og afleveres på et genbrugscenter og bortskaffes på en miljøvenlig måde.

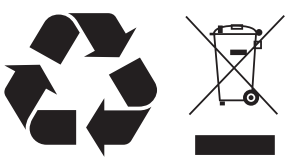

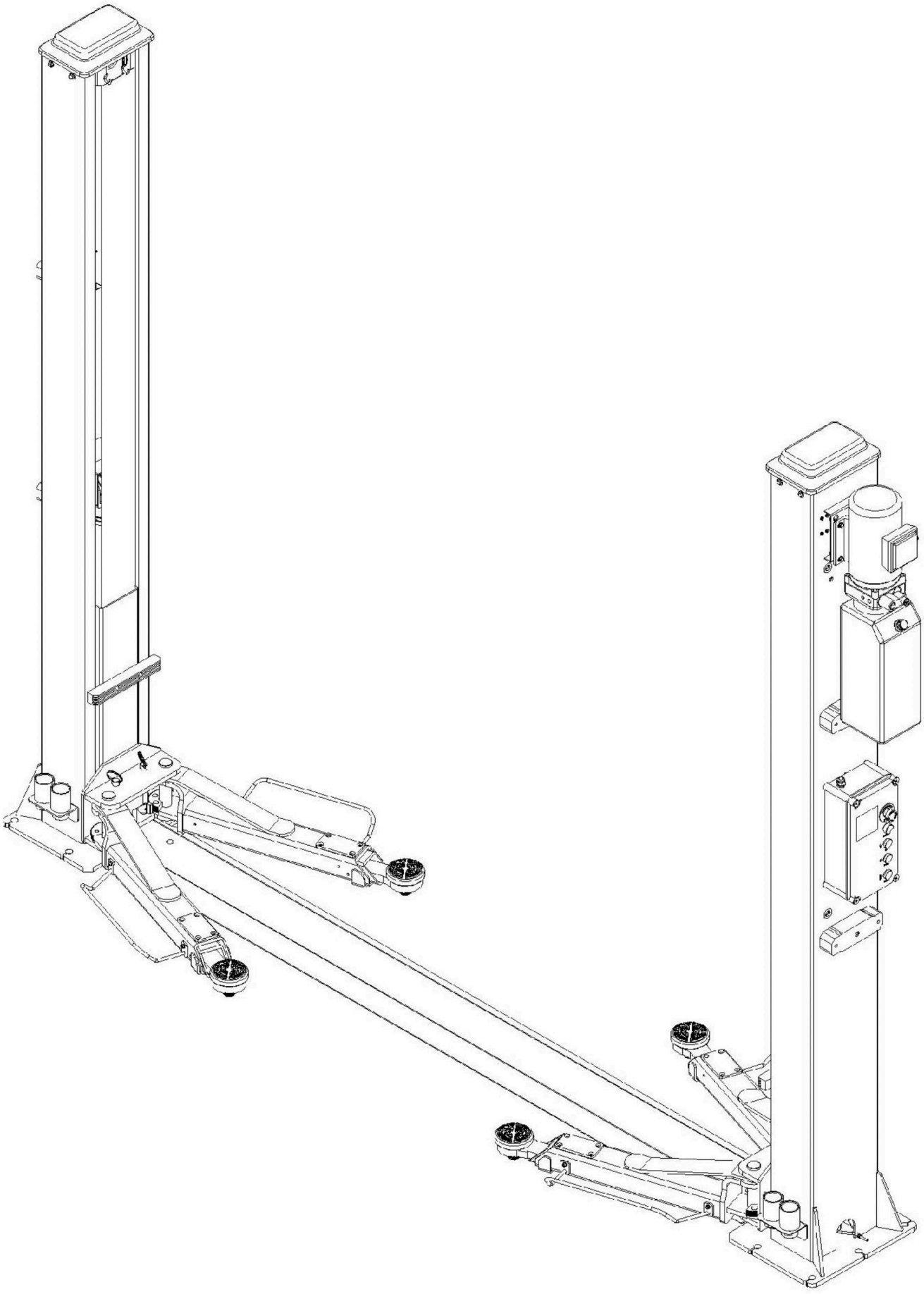

BRUGERMANUAL



ADVARSEL!

Læs alle sikkerhedsadvarsler, instruktioner, illustrationer og specifikationer, der er angivet! Hvis ikke alle instruktioner følges, kan det medføre alvorlig personskade eller dødsfald! Gem denne manual til fremtidig brug!

Pakning, transport og opbevaring

- Al pakning, løft, håndtering, transport og udpakning skal kun udføres af kvalificeret personale.

Pakning

Pakke #1

Samling af kraftenhed ..... **x 1**

Pakke #2

Samling af søjle ..... **x 1 sæt**
Dækselplade til olieslange ..... **x 1**
Løftearme ..... **x 4**
Kontrolenhed ..... **x 1**
Tilbehør ..... **x 1**

Transport

Den pakkede enhed kan løftes eller flyttes ved hjælp af:

- Gaftruck, kraner, traverskraner

Ved løft med stropper:

- En anden operatør skal styre lasten for at forhindre ukontrolleret bevægelse

Under lastning og losning:

- Brug passende løfteudstyr
- Stol ikke på manuel håndtering

Ved levering:

- Kontroller alle dele i forhold til pakkelisten
- Undersøg for transportskader

Hvis der findes skader eller manglende dele:

- Undersøg emballage og komponenter
- Underret straks transportøren eller den ansvarlige part

Opbevaring

- Opbevar udstyret indendørs i et tørt miljø.
- Hvis det opbevares udendørs, skal der sikres fuld beskyttelse mod vejret.
- Brug lukket transport såsom kassevogne eller containere.
- Opbevaringstemperatur: -25°C til +55°C

Manual Introduktion

- Denne manual er beregnet til liftoperatører og serviceteknikere.
- Alt personale skal læse og forstå denne manual, før liften betjenes.

Manualen indeholder vigtige oplysninger om:

- Operatørsikkerhed
- Liftsikkerhed
- Køretøjssikkerhed

Operatørens ansvar:

- Hold manualen tilgængelig
- Bortskaf brugt olie i henhold til gældende regler
- Sørg for, at installation og nedtagning udføres af autoriserede teknikere
- Producenten forbeholder sig retten til at foretage tekniske ændringer.

Maskinbeskrivelse

Anvendelse

- Denne to-søjlede lift er designet til at løfte køretøjer med en maksimal vægt på 4200 kg.

Den er egnet til:

- Køretøjsinspektion
- Vedligeholdelse og reparation
- Dækmontering og -afmontering
- Liften er kun beregnet til indendørs brug på værksted.

Uautoriseret brug

Liften **må ikke** bruges til følgende:

- Vaske- eller sprøjtearbejde
- Udendørs brug
- Løft af personer
- Løft af ustabile eller løse laster
- Brug som elevator
- Køretøjer med alvorligt beskadigede rammer eller hjul

⚠ Producenten er ikke ansvarlig for skader eller personskade forårsaget af forkert brug.

Strukturelle egenskaber

- Skjulte hydraulikolieledninger for forbedret udseende
- Kombineret mekanisk sikkerhedslås og elektrisk frigørelsessystem
- Dobbelt sikkerhedslåsesystem
- Synkroniseret løft ved hjælp af stålkabler
- Forhindrer at køretøjet vipper under løft
- Minimum løftehøjde på 110 mm, egnet til lave køretøjer
- Låsemekanisme på løftearme for sikker placering
- Robust lastkæde for pålidelighed

Udstyr

Hovedkomponenter:

- Base eller fundamentområde
- Liftstruktur inklusive søjler og sikkerhedssystem
- Hydraulisk kraftenhed
- Kontrolenhed
- Base
- Armeret betonstruktur

Løftestruktur

- Søjler
- Vogne
- Løftearme
- Olie-slangeafdækning
- Strømenhed
- Hydraulisk pumpe
- Elektrisk motor
- Olietank

Kontrolboks

- Kontrolboksen indeholder både hydrauliske og elektriske styresystemer.

Tandhjulspumpe	**Genererer hydraulisk tryk**
Motor	**Driver den hydrauliske pumpe**
Koblingsblok	**Forbinder motor og pumpe**
Trykaflastningsventil	**Regulerer systemtryk**
Flowkontrolventil	**Kontrollerer sænkningshastighed**
Sænke-magnetventil	**Kontrollerer flow ved sænkning**
Kontraventil	**Sikrer envejs oliestrøm**
Kugleventil	**Returoliekontrol**

Specifikationer

Tekniske parametre

Løftetype	**To-søjlet lift (4T)**
Maskinvægt	**590 kg**
Løftekapacitet	**4200 kg**
Maksimal løftehøjde	**1910 mm**
Minimumshøjde	**110 mm**
Samlet højde	**2850 mm**
Samlet bredde	**3420 mm**
Løftetid	**≤ 45 s**
Sænkningstid	**Ca. 45 s**
Strømforsyning	**1/N/PE ~ 230V, 50 Hz, 16A**
Motoreffekt	**2.2 kW**
Hydraulikolie kapacitet	**8 L**
Arbejdstemperatur	**5–40°C**
Fugtighedsområde	**30–95%**
Lydniveau	**< 70 dB**
Opbevaringstemperatur	**-25°C til 55°C**

Fundamentkrav:

Betonkvalitet	**Minimum C20**
Hærdningstid	**≥ 15 dage**
Betontykkelse	**≥ 300 mm**
Nivellerings-tolerance	**≤ 5 mma**

Egnet til køretøjer

Denne lift er egnet til køretøjer, der opfylder både vægt- og størrelsesbegrænsninger.

- Maksimal køretøjsvægt: 4200 kg
- Liften må kun bruges inden for dens angivne kapacitet.
- Krav til placering af køretøj
- Korrekt placering af køretøjet er afgørende for sikker drift.
- Hvert køretøj har et forskelligt tyngdepunkt.
- Operatøren skal identificere det omtrentlige tyngdepunkt før løft.

Ved placering af køretøjet på liften:

- Tyngdepunktet skal placeres mellem de to søjler
- Vægten skal fordeles jævnt mellem begge vogne

Løftearmene skal justeres således, at:

- Løftepuderne berører producentens anbefalede løftepunkter
- Alle kontaktpunkter er stabile og sikre
- Vigtige sikkerhedsovervejelser
- Følg altid alle advarselsmærkater på liften.

Forkert placering kan medføre:

- Ustabilitet af køretøjet
- Ujævnt løft
- Risiko for fald
- Liften må ikke bruges til køretøjer, der:
- Overskrider den maksimale vægt
- Har en ubalanceret last
- Har strukturelle skader, der påvirker stabiliteten

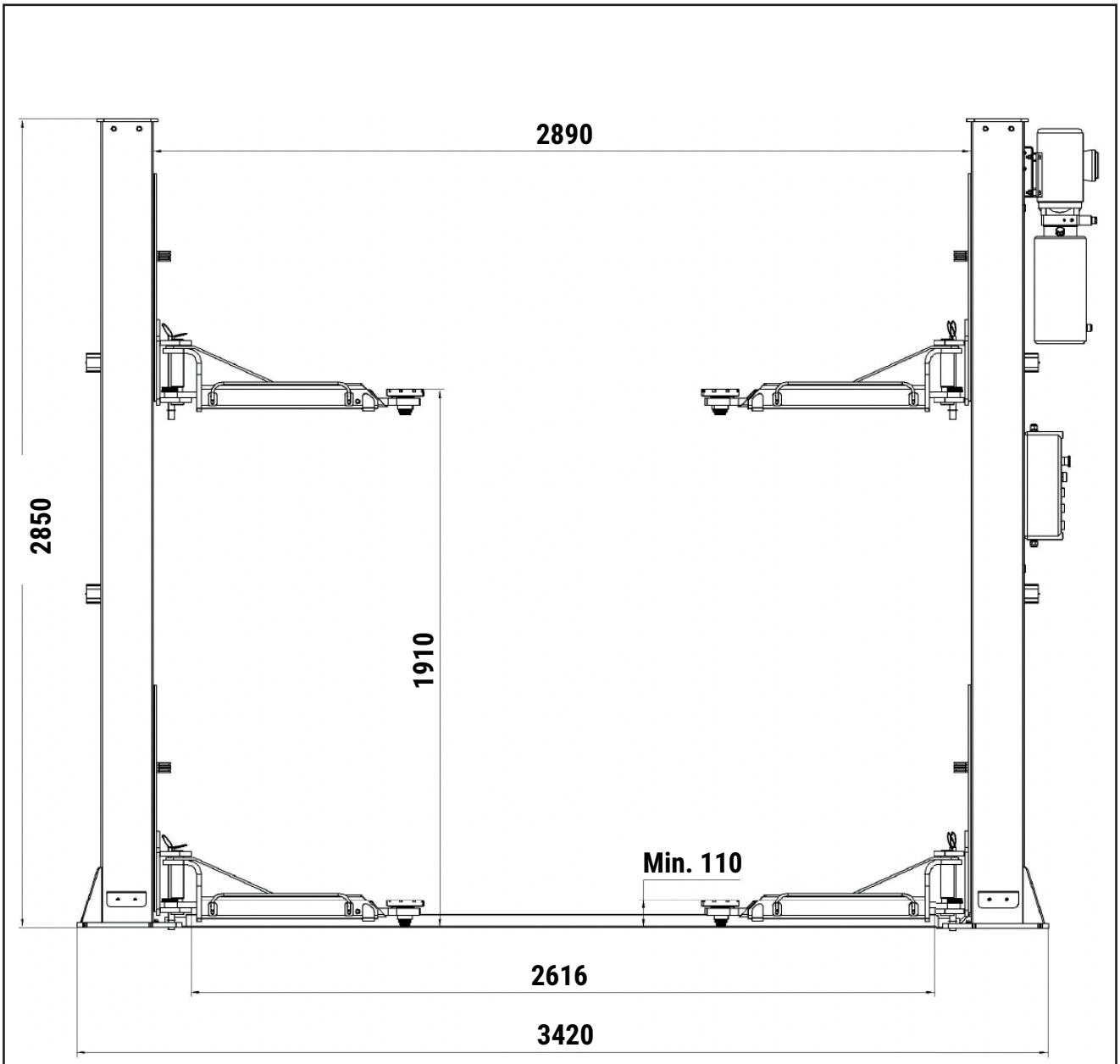

A1

Samlede dimensioner

- Se måltegningen for fuld liftgeometri, inklusive totalhøjde, bredde og søjleafstand.
- Sørg for tilstrækkelig installationsplads i henhold til disse mål før installation.

Standardudstyr

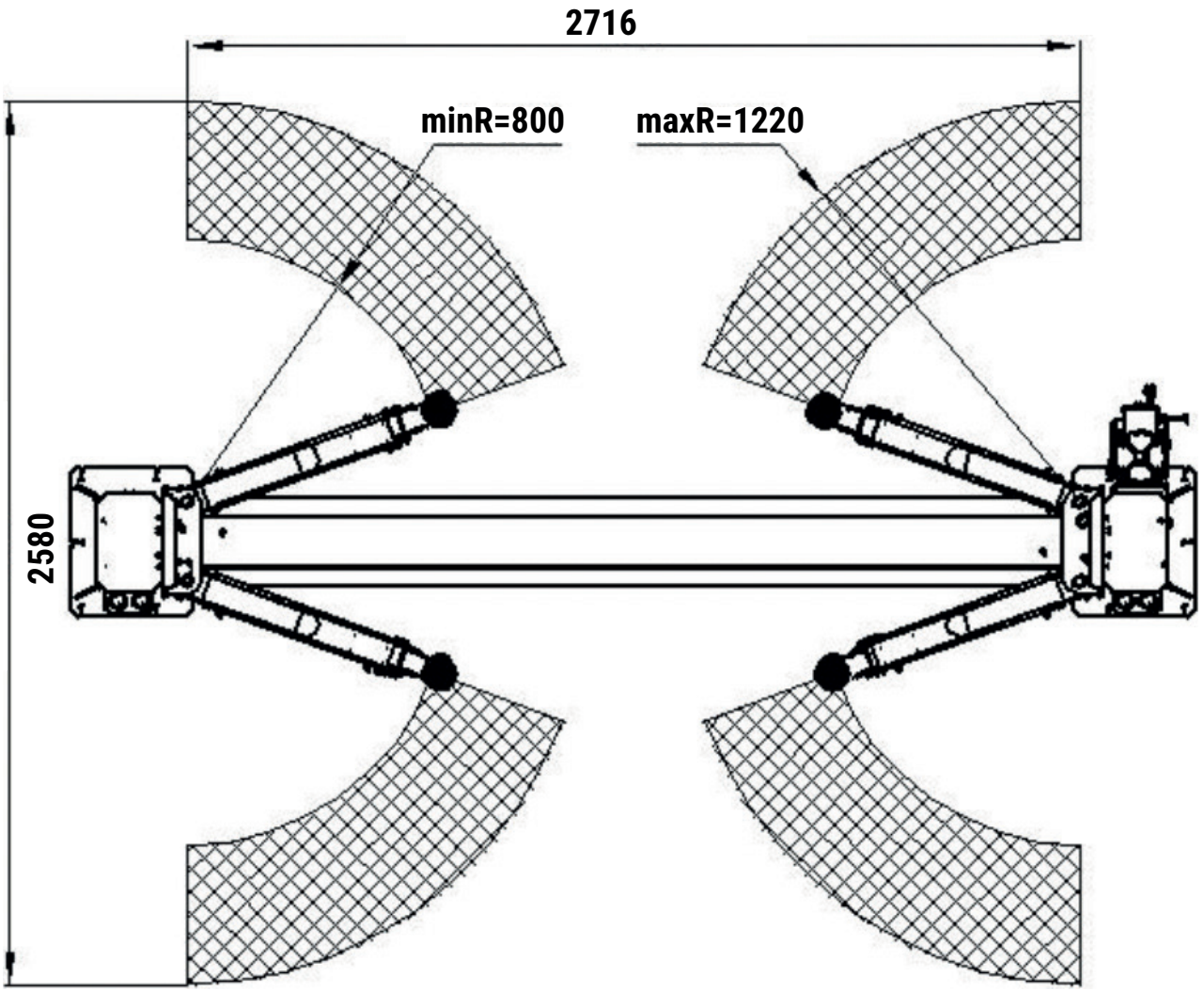

A2

Løftearmsdimensioner

Sikkerhedsinstruktioner

Generel sikkerhed

- Alle operatører og vedligeholdelsespersonale skal læse og forstå denne manual, før liften bruges.
- Producenten er ikke ansvarlig for skader eller ulykker forårsaget af forkert eller uautoriseret brug.
- Alle gældende lokale sikkerhedsregler skal overholdes.
- Operatøren og vedligeholdelsespersonalet må kun arbejde fra de angivne betjeningspositioner.
- Sikkerhedsanordninger og afskærmninger må aldrig fjernes, omgås eller ændres.
- Alle sikkerhedsmærkater på maskinen skal altid overholdes.

Sikkerhedsanordninger

- Liften er udstyret med flere sikkerhedssystemer for at beskytte operatøren og køretøjet.
- Ved overbelastning åbner trykaflastningsventilen og returnerer hydraulikolien til tanken for at forhindre overtryk.
- Den mekaniske sikkerhedslås aktiveres automatisk for at forhindre, at vognen sænkes ved hydrauliksvigt.
- Under normal drift vil sikkerhedslåsen give en hørbar kliklyd, når den aktiveres.
- Hvis der ikke høres nogen lyd, må liften ikke bruges, før den er blevet inspiceret.
- Sikkerhedslåsemekanismen skal kontrolleres regelmæssigt.
- Hvis justering er nødvendig, skal du sikre korrekt indgreb mellem låsen og sikkerhedsstativet.
- LÅSE-funktionen skal være aktiveret, før der udføres arbejde under køretøjet.
- Begge vogne skal altid være i niveau.
- Hvis ikke, juster synkroniseringskablerne for at sikre ens højde.
- Løftearmene er udstyret med automatiske låsemekanismer.
- Disse aktiveres, når armene hæves, og forhindrer utilsigtet bevægelse.
- Når liften er i den laveste position, kan armene bevæges frit.
- Justerbare løftepuder skal anvendes for at sikre stabil kontakt med køretøjet.

Knusningsfare

- Under løfte- og sænkeoperationer må der ikke opholde sig personale i liftens bevægelsesområde.
- Stå aldrig under liften, medmindre den er helt hævet og sikret med de mekaniske sikkerhedslåse.

Stødfare

- Før liften betjenes, skal du sikre, at der ikke opholder sig personer i betjeningsområdet.
- Når liften er i lav position, skal du være opmærksom på risiko for stød mod uafmærkede dele af liften.
- Fare for køretøjsfald
- Forkert placering af køretøjet kan medføre ustabilitet eller fald.
- Sørg for, at køretøjet er korrekt placeret på løftearmene.
- Overskrid aldrig den angivne løftekapacitet.
- Løft ikke køretøjer med ustabile laster eller strukturelle skader.
- Motoren må ikke være i gang under løfteoperationer.
- Der må ikke placeres genstande under liften eller i bevægelsesområder.

Fare for at glide

- Olie, fedt eller snavs på gulvet kan forårsage, at man glider.
- Hold området omkring liften rent til enhver tid.
- Rengør spild straks.

Elektrisk fare

- Elektriske komponenter kan udgøre risiko for elektrisk stød.
- Brug ikke vand, damp eller opløsningsmidler nær elektriske komponenter.
- Hold styreboksen og ledninger beskyttet mod fugt og forurening.

Belysningskrav

- Arbejdsområdet skal være korrekt oplyst for at sikre sikker drift.
- Belysningen skal være tilstrækkelig til tydeligt at kunne se alle bevægelige dele og kontaktpunkter.

Driftssikkerhed

- Operatøren skal overvåge liften løbende under drift.
- Liften må kun betjenes fra den angivne betjeningsposition.
- Sørg for, at løftepuderne er korrekt placeret, før der løftes.

Symbolforklaringer

	Angiver en generel fare. Vær opmærksom og følg alle sikkerhedsinstruktioner.
	Læs brugervejledningen før brug.
	Risiko for knusning mellem bevægelige platforme og faste strukturer. Hold afstand.
	Risiko for håndskade. Ræk ikke ind i bevægelige dele.
	Risiko for hævet køretøj eller platform over hovedet. Hold afstand.
	Fare for fald fra højde. Stå ikke på platformen.
	Risiko for elektrisk stød. Kun kvalificeret personale må åbne el-tavler.
	Komponenter kan være varme under drift. Undgå kontakt.
	Ingen passagerer eller personer må opholde sig på platformene under bevægelse.
	Gå ikke ind i liftområdet, når platformene er i bevægelse.
	Brug passende personlige værnemidler under installation eller vedligeholdelse.
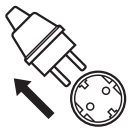	Afbryd strømforsyningen før service eller rengøring.

Maskinstruktur og drivprincip

Maskinstruktur

Liften består af følgende hovedkomponenter:

- Søjler
- Vogne
- Løftearme
- Synkroniseringssystem
- Sikkerhedslåsesystem
- Hydrauliske cylindre
- Hydraulisk kraftenhed
- Olieslanger
- Kontrolboks
- Elektrisk ledningsføring

- Liften er udstyret med både mekaniske og hydrauliske sikkerhedssystemer for at sikre sikker drift.

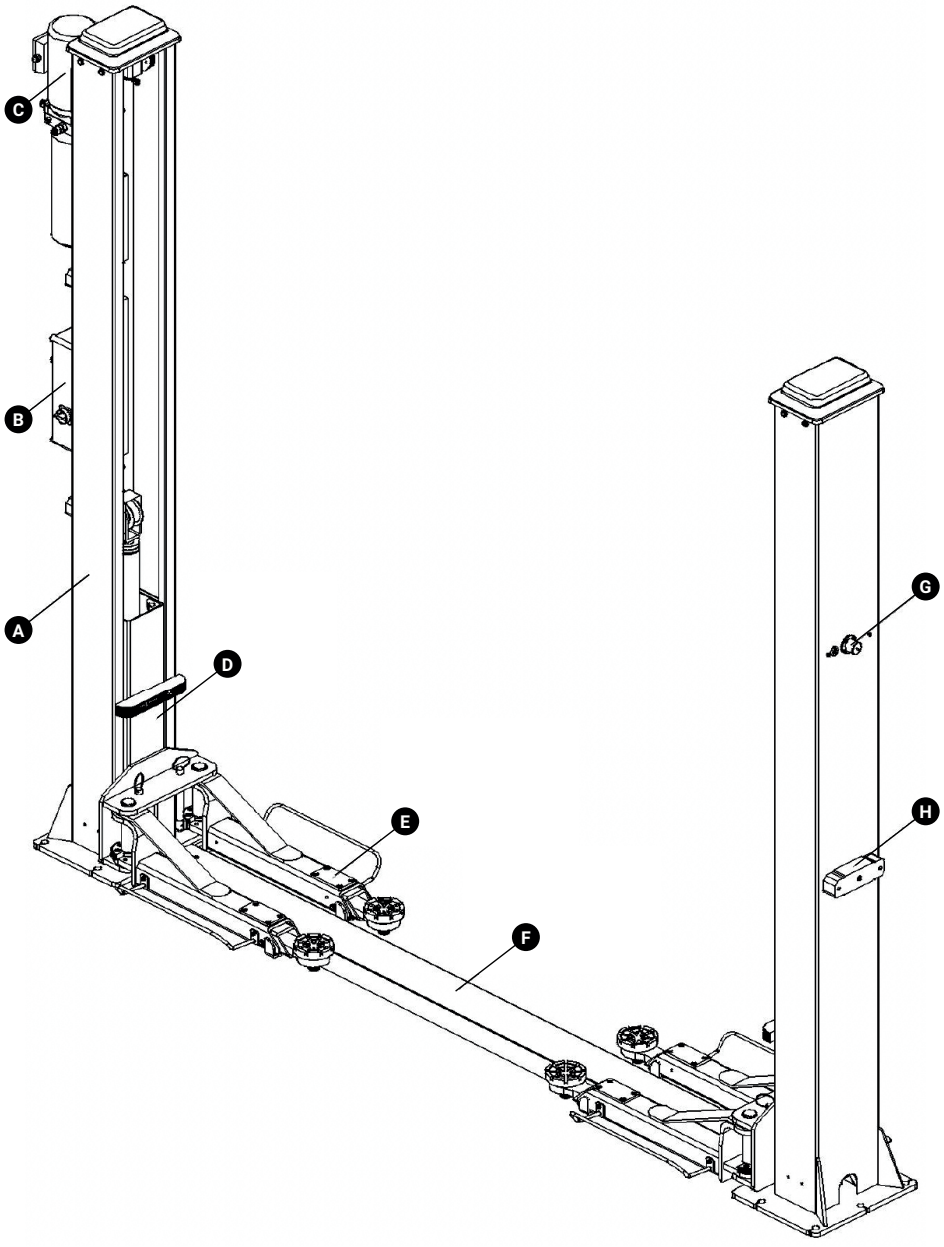

Hovedkomponenter:

A. Søjle
B. Kontrolboks
C. Strømenhed
D. Vogn
E. Løftearm
F. Olie-slangeafdækning
G. Sikkerhedslåseenhed
H. Dækselhus

A6

Drivprincip

- Når OP-knappen trykkes, starter motoren og driver den hydrauliske pumpe.
- Hydraulikolien strømmer gennem kontraventilen og olieslangerne ind i den hydrauliske cylinder.
- Trykket i cylinderen udvider stempelstangen.
- Cylinderens bevægelse løfter vognene.
- Begge vogne synkroniseres ved hjælp af stålkabler, remskiver og kæder for at sikre jævn løftning.

Låsning under drift:

- Når LÅS-funktionen aktiveres, åbner sænkemagnetventilen, og sikkerhedslåsene aktiveres.
- Liften er derefter mekanisk sikret.

Sænkningsfunktion:

- Når NED-knappen trykkes, aktiveres en kort forsinkelse.
- Liften hæver sig en smule for at frigøre sikkerhedslåsene.
- Efter cirka 2–3 sekunder åbner sænkeventilen.
- Hydraulikolien vender tilbage til tanken under køretøjets belastning, og liften sænkes jævnt.

Kontrolfunktioner:

A. Nødstop

B. Strømindikatorlampe

C. Op

D. Ned

E. Lås

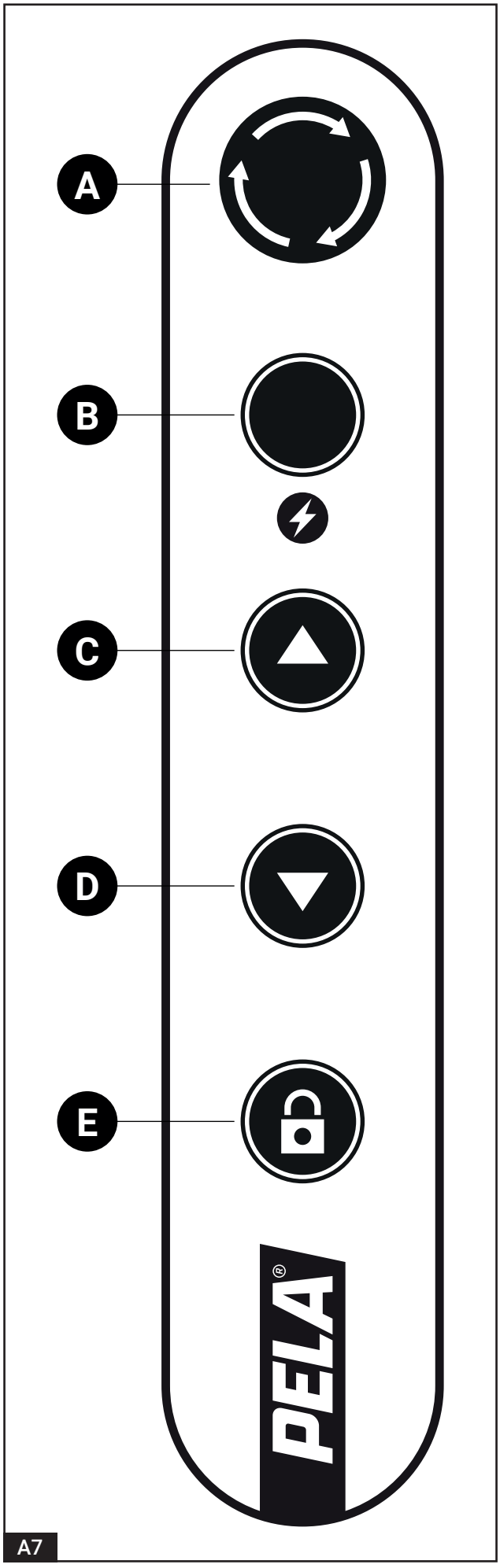

A7

Installation

Installationskrav

Minimum afstand til vægge: **800 mm**

Minimum loftshøjde: **3150 mm**

- Liften skal installeres med tilstrækkelig afstand til omkringliggende vægge, søjler og udstyr.
- Sørg for, at der er tilstrækkelig plads til sikker drift og nødadgang.
- Installationsområdet skal have en passende strømforsyning til kontrolenheden.
- Gulvet skal være egnet til installation og opfylde bæreevnekravene.
- Hvis det eksisterende gulv ikke opfylder kravene, skal der forberedes et nyt betonfundament.
- Der skal være tilstrækkelig belysning under installationen.
- Undgå kraftigt blændende lys, der kan påvirke synligheden.

Elektriske krav

- Strømforsyning skal være tilgængelig til kontrolenheden.

Fundamentkrav

Betonen skal opfylde følgende krav:

Anbefalet fundamentstørrelse: **1200 × 4000 mm**

Minimum fundamenttykkelse: **300 mm**

Betonkvalitet: **min. C20**

Hærdningstid: **min. 15 dage**

Nivellerings-tolerance: **maks. 5 mm**

⚠ Overfladen skal være ren og plan før installation.

Installationsbetingelser

Betontykkelse ≥ 300 mm **A**

Minimum kantafstand ≥ 150 mm **B**

Installationsafstand for bundplade i henhold til layout **C**

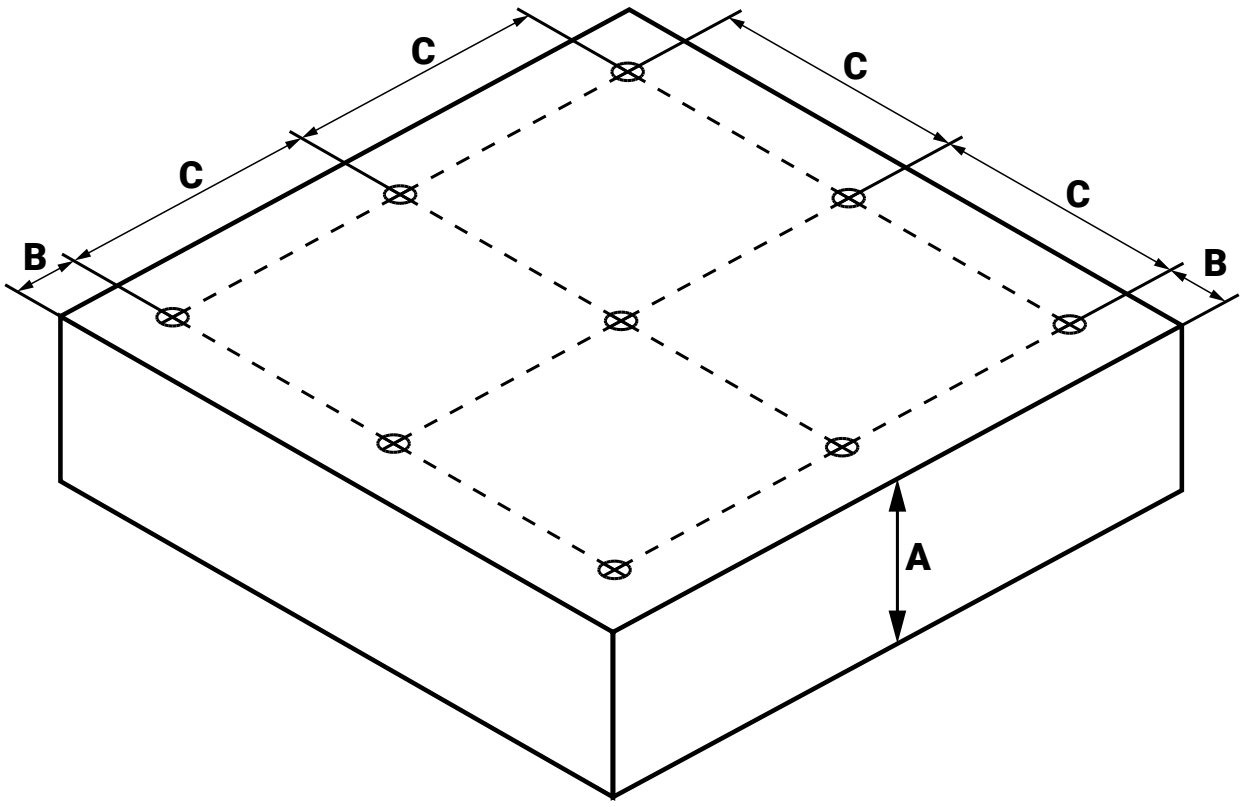

A8

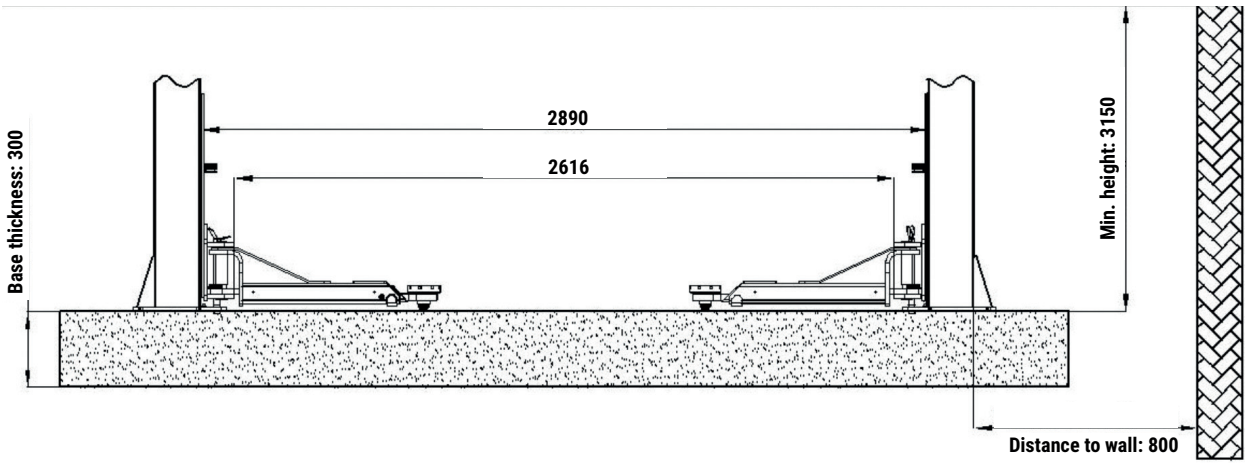
2890
2616
Base thickness: 300
Min. height: 3150
Distance to wall: 800

A9

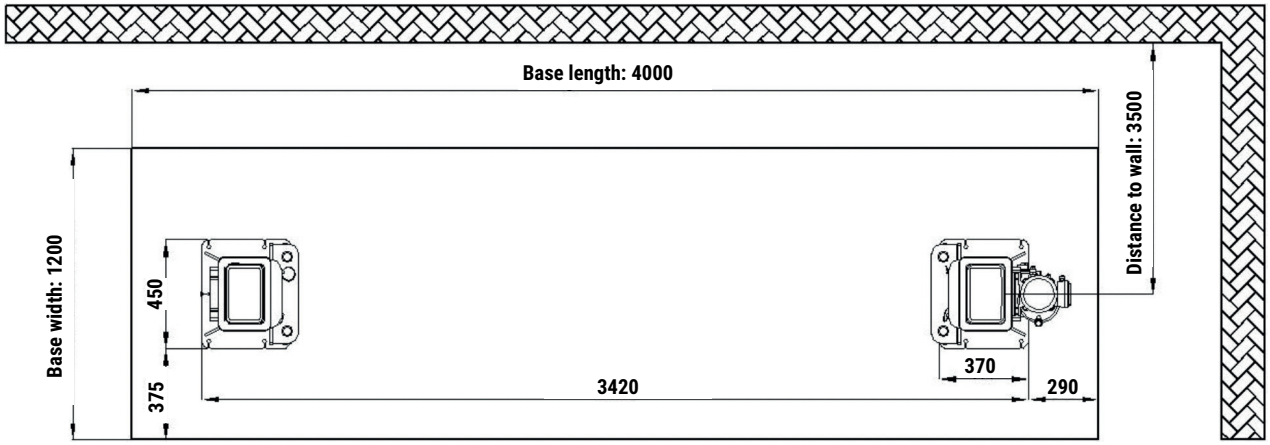
Base length: 4000
Distance to wall: 3500
Base width: 1200
450
375
3420
370
290

A10

⚠ Kun uddannede og kvalificerede teknikere har tilladelse til at installere liften.

⚠ Læs og følg alle instruktioner omhyggeligt før installation for at undgå personskade eller beskadigelse af udstyr.

Forudgående installationskontrol:

- Kontroller, at betonfundamentet opfylder den krævede hærdetid og styrke.
- Kontroller, at alle komponenter er komplette i henhold til pakkelisten.
- Sørg for, at strømforsyningen er tilgængelig og korrekt specificeret.
- Sørg for, at hydraulikolie er tilgængelig og egnet til brug.

Fundamentslayout:

- Se fundamenttegningen for korrekt placering af søjler og ankerpunkter.
- Sørg for, at alle mål følges nøjagtigt, før der bores eller installeres ankre.

Installationsprocedure

Søjleinstallation:

1. Placér hovedsøjlen og sekundærsøjlen på betonfundamentet.
2. Indstil afstanden mellem søjlerne til 2680 mm.
3. Sørg for, at begge søjler er justeret og i niveau i forhold til hinanden.

Ankerinstallation:

Huldiameter: **18 mm**

Huldybde **180 mm**

1. Bor ankerhuller gennem bundpladens huller ned i betonfundamentet.
2. Rengør alle huller grundigt, før ankre installeres.
3. Indsæt ekspansionsankre i alle monteringshuller.
4. Stram ikke ankrene helt på dette tidspunkt.

Justering og nivellering:

1. Kontroller lodret justering af begge søjler.
2. Kontroller, at begge søjler er i niveau med hinanden.
3. Hvis gulvet er ujævnt, skal der bruges kiler eller nivelleringsplader under bundpladerne.
4. Når justeringen er korrekt, monteres ekspansionsankerpindene og alle ankerbolte strammes.
5. Efter nivellering skal eventuelle mellemrum mellem bundplade og gulv udfyldes med cementmørtel.

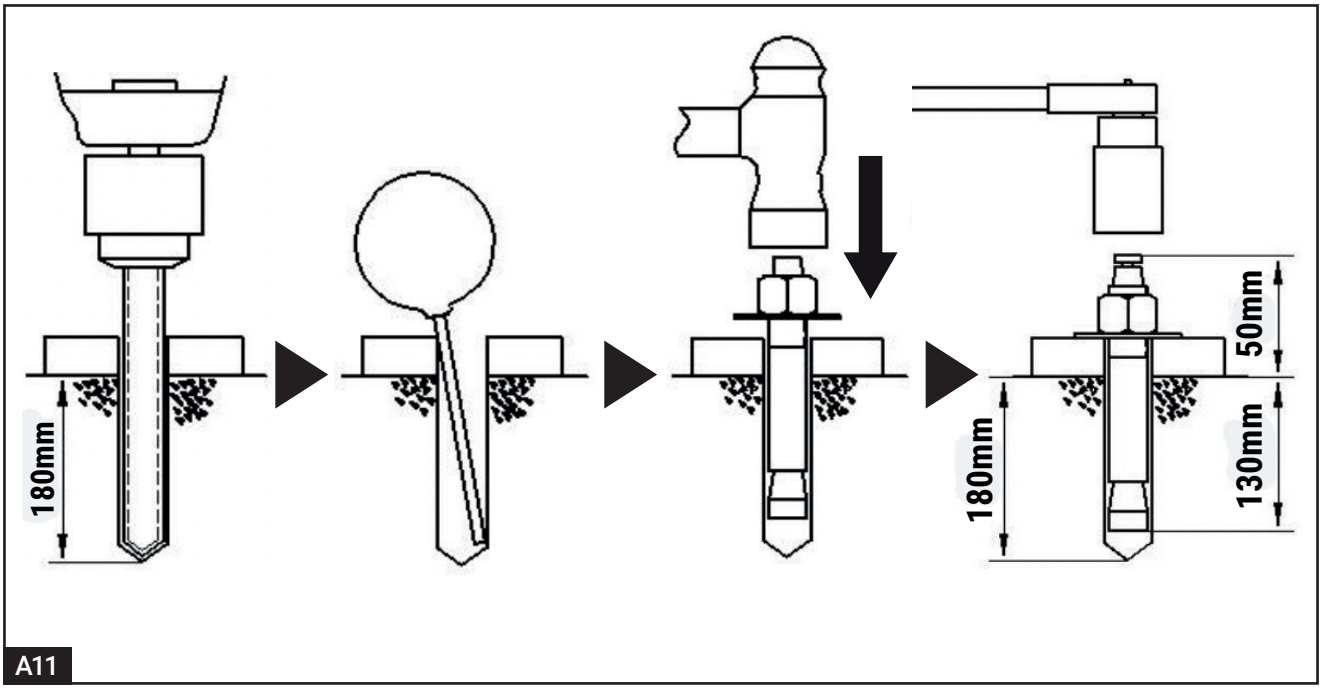

A11

Installation af synkroniseringskabel:

1. Før det første synkroniseringskabel fra vognen på hovedsøjlen.
2. Før kablet under den nederste remskive på hovedsøjlen og derefter over til den nederste remskive på sekundærsøjlen.
3. Fortsæt med at føre kablet op over den øverste remskive på sekundærsøjlen.
4. Fastgør kablet til vognen på sekundærsøjlen ved hjælp af fastgørelsespunktet og M16-møtrikken.
5. Gentag samme procedure for det andet kabel i modsat retning, startende fra sekundærsøjlen og fastgør det til hovedsøjlens vogn.

Kabeljustering:

1. Kontroller, at begge vogne er i samme højde.
2. Hvis vognene ikke er i niveau, justeres kabelspændingen med justeringsmøtrikkerne.
3. Hvis den ene vogn er højere, løsnes kablet på den side eller stram den modsatte side, indtil begge vogne er justeret.
4. Begge vogne skal være præcis i samme højde.
5. Kablerne skal være korrekt spændt uden slæk.
6. Sørg for, at kablerne løber korrekt i remskivernes spor.
7. Kablerne skal være parallelle og må ikke krydse hinanden.

⚠ Forkert kabelføring eller spænding vil resultere i usynkroniseret løft.

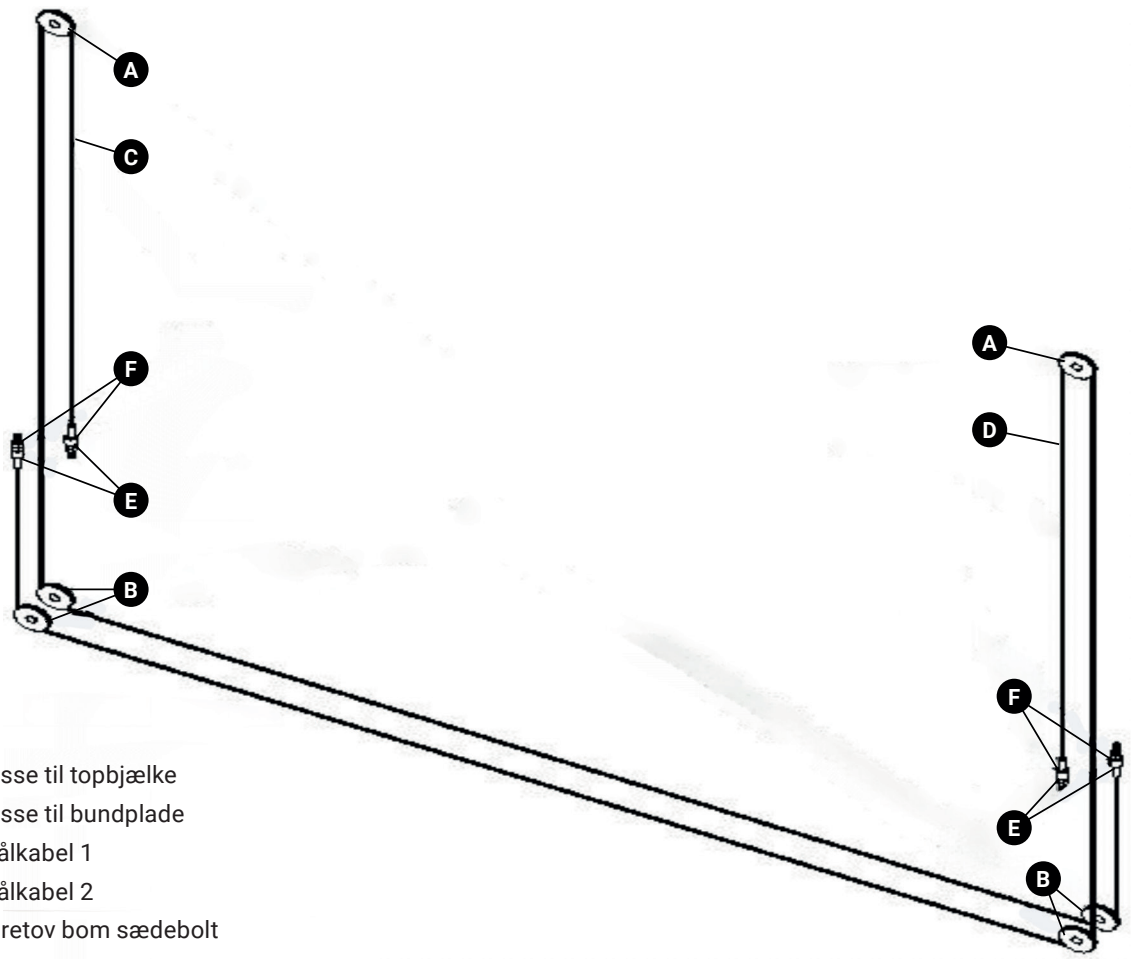

A. Trisse til topbjælke
B. Trisse til bundplade
C. Stålkabel 1
D. Stålkabel 2
E. Wiretov bom sædebolt
F. M16 møtrik

A12

Installation af sikkerhedslåsesystem

1. Installer sikkerhedslåsens elektromagnetenheder inde i hver søjle.
2. Monter sikkerhedslåskomponenterne på de angivne beslag inde i søjlen.
3. Sørg for korrekt placering og sikker fastgørelse af alle komponenter.

⚠ Efter installationen skal du kontrollere funktionen af sikkerhedslåsesystemet. Mekanismen skal bevæge sig frit uden forhindringer. Hvis der opstår binding eller blokering, skal installationen justeres, indtil en jævn funktion opnås.

⚠ Liften må ikke betjenes, hvis sikkerhedslåsesystemet ikke fungerer korrekt.

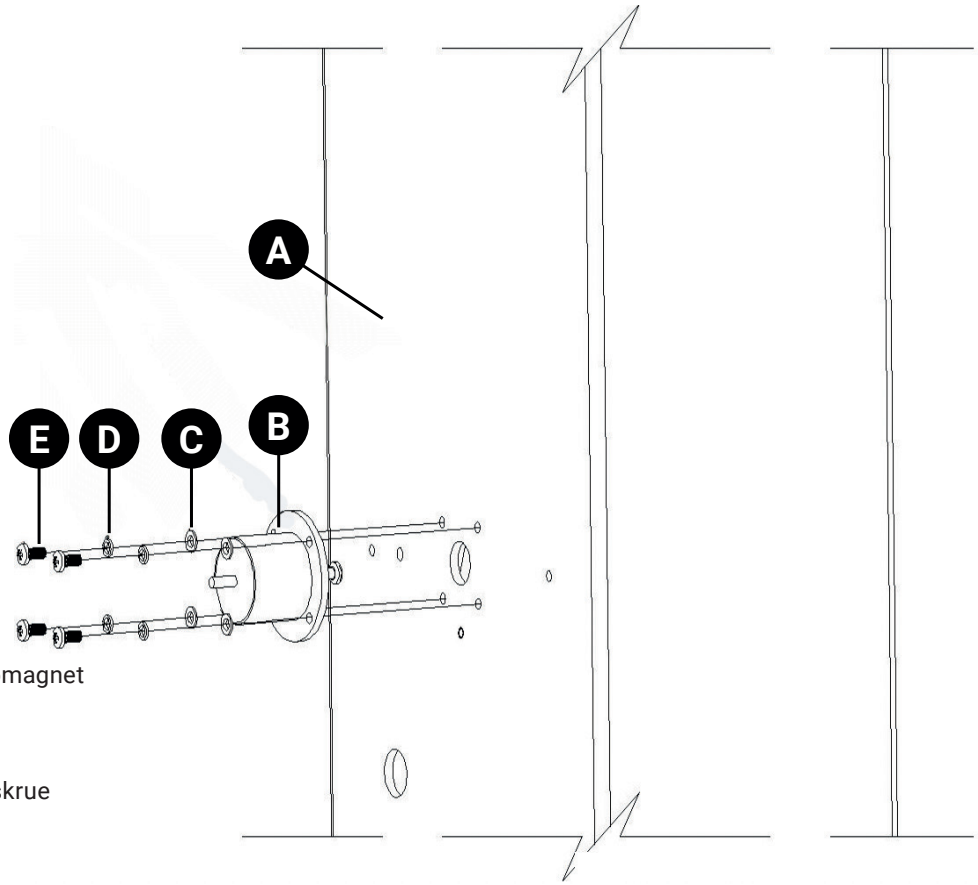

A. Søjle
B. Sikkerhedselektromagnet
C. M5 skive
D. M5 fjeder skive
E. M5x12 panhovedskrue

A13

A. Sikkerhedsfrigørelses elektromagnet
B. Monteringsplade til sikkerhedslås
C. Sikkerhedslåseblok
D. Låsebufferblok
E. M5x16 panhovedskrue

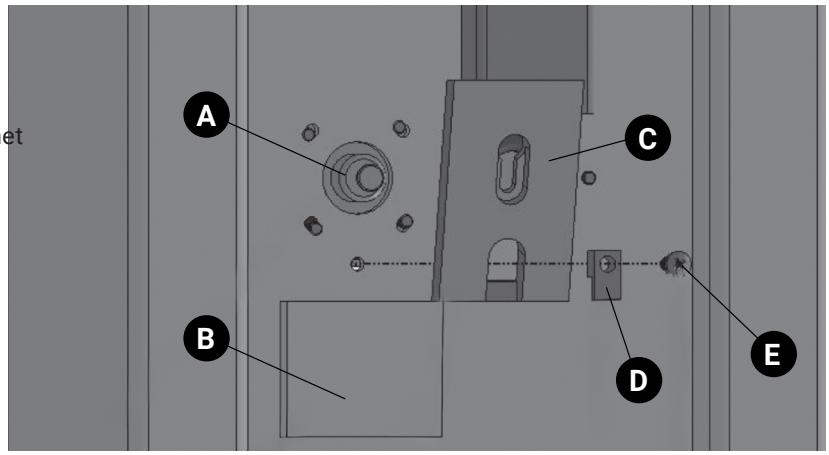

A14

Installation af kraftenhed

1. Monter kraftenheden på hovedsøjlen ved hjælp af de angivne monteringspunkter.
2. Installer monteringsboltene løst i starten for at muliggøre justering.
3. Placer kraftenheden korrekt, og monter derefter de resterende bolte.
4. Stram alle monteringsbolte sikkert efter justering.

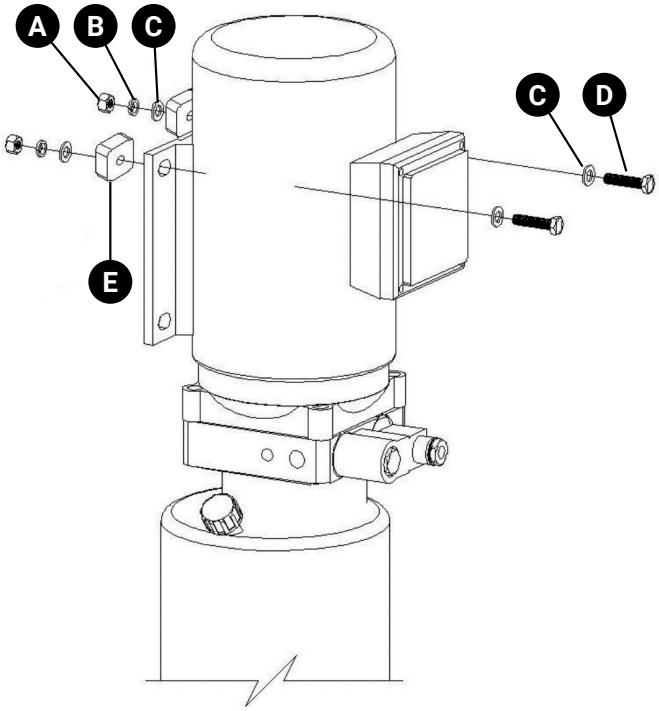

A. M8 sekskantmøtrik
B. M8 fjeder skive
C. M8 flad skive
D. M8×35 sekskantflangebolt
E. Motor vibrationsdæmper

A15

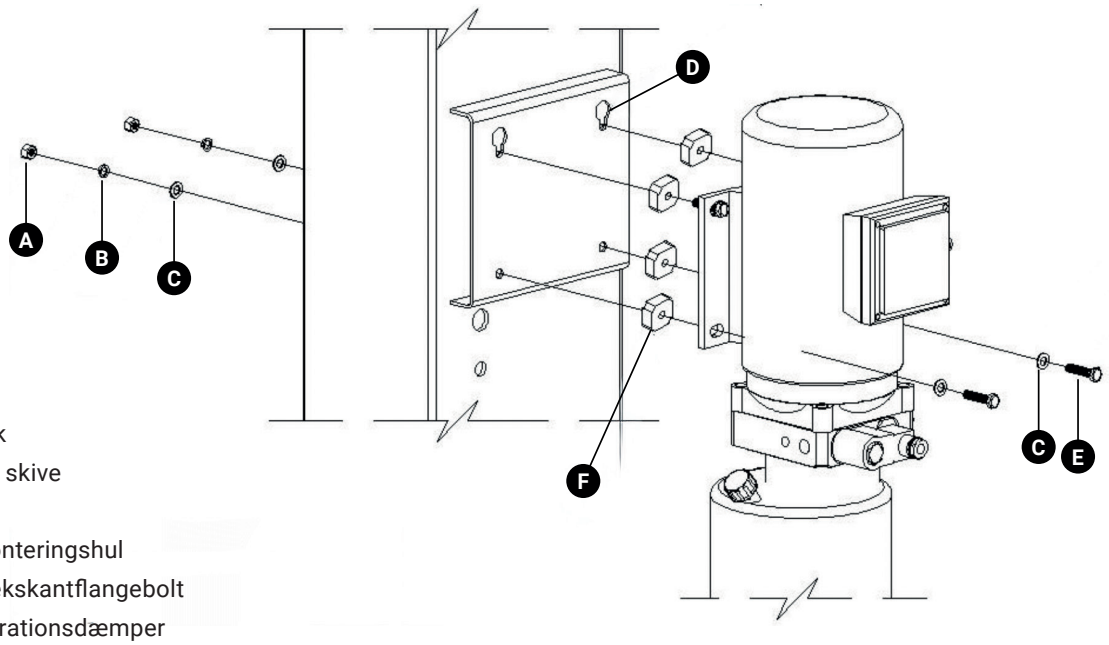

A. M8 møtrik
B. M8 fjeder skive
C. M8 skive
D. Motor monteringshul
E. M8x35 sekskantflangebolt
F. Motor vibrationsdæmper

A16

Installation af løftearm

1. Fjern låsesegmentet og armstiften fra vognens monteringspunkt.
2. Placer løftearmen i vognens beslag.
3. Indsæt armstiften gennem beslaget og armen.
4. Sørg for, at stiften er korrekt justeret og helt indsat.
5. Stiften og beslaget skal være lodret justeret under installationen.

Justering

- Armens støttebeslag har flere monteringspositioner.
- Disse positioner muliggør justering af låsesegmentet for at sikre korrekt indgreb.
- Juster efter behov, så låsemekanismen griber sikkert, når armen er placeret.

Fastholdelse

1. Monter låseclipsen i den nederste ende af armstiften for at fastgøre den på plads.
2. Sørg for, at låseclipsen er helt isat og korrekt fastgjort.

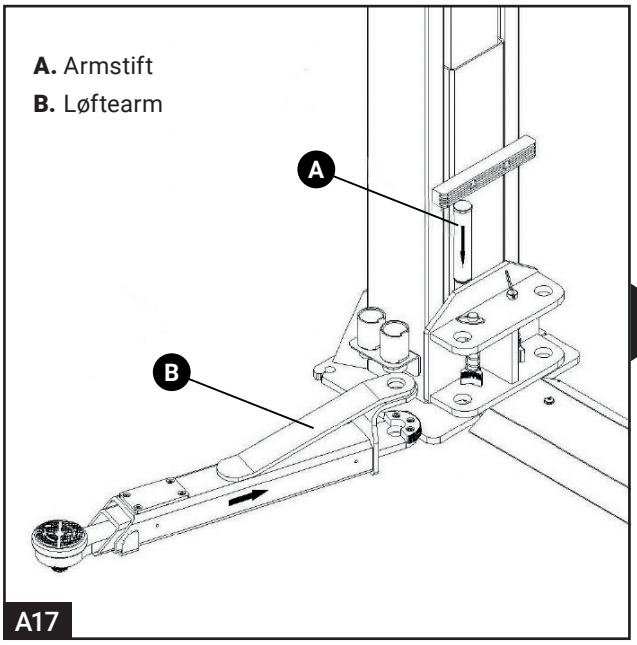

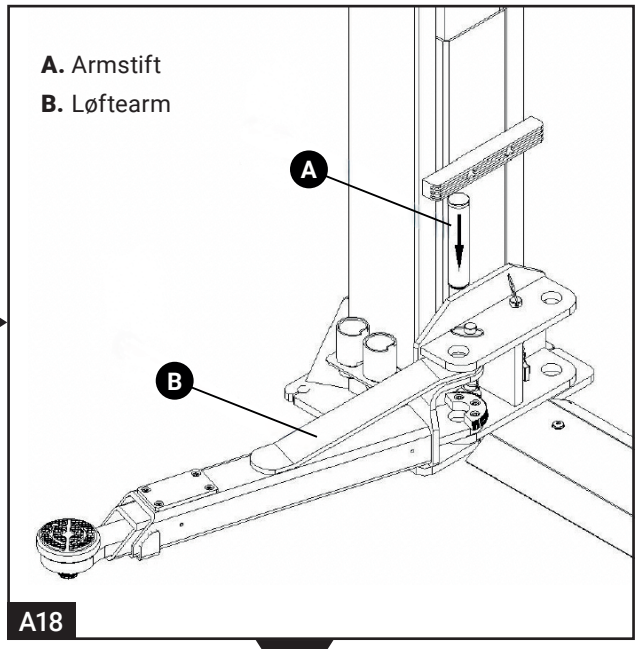

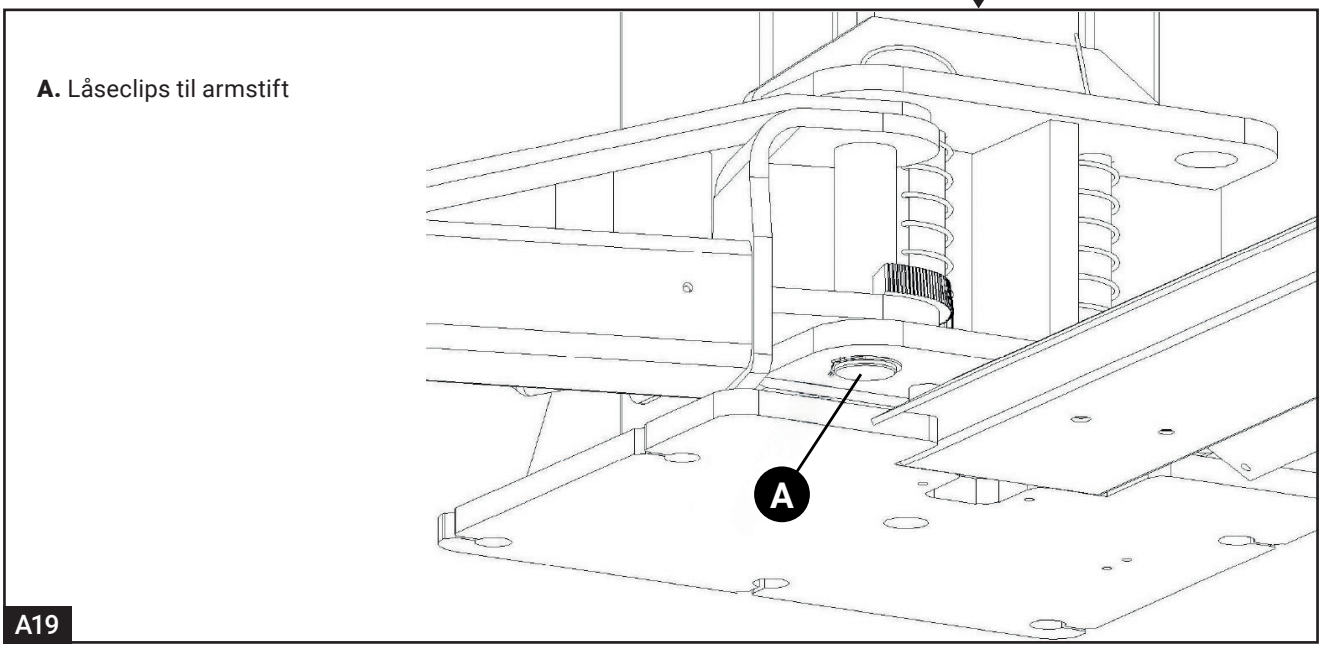

Montering af løftearm

⚠ Sørg for, at alle komponenter til løftearmen er korrekt samlet og forsvarligt fastgjort.

⚠ Kontroller, at alle led bevæger sig frit uden for meget slør.

Montering af pudeholder

1. Juster pudeholderens monteringshuller med hullerne på løftearmen.
2. Monter skruerne gennem de justerede huller.
3. Stram alle skruer forsvarligt.
4. Sørg for, at pudeholderen er stabil og korrekt placeret.

A. Løftearm

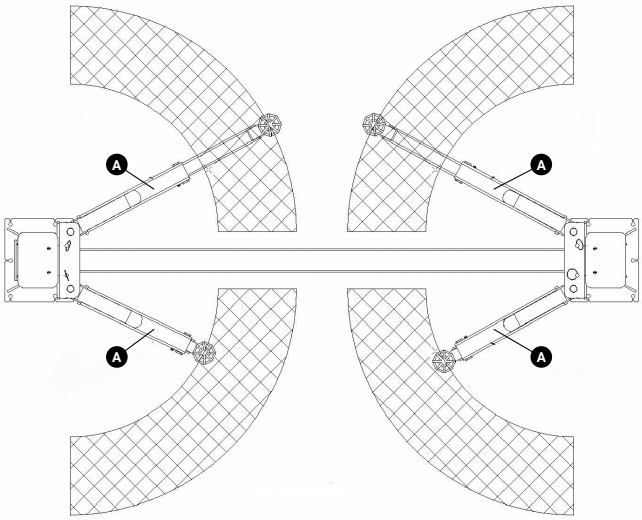

A20

A. Montering af armens låsestift
B. M6 skive
C. M6×12 unbrakoskrue

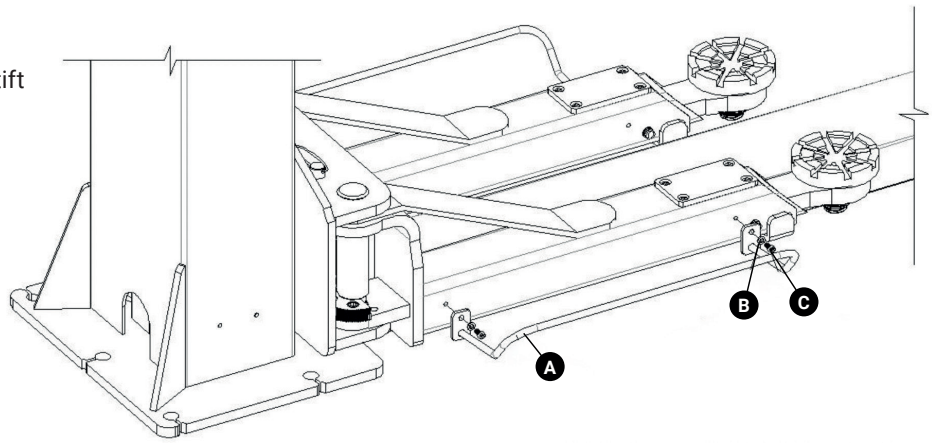

A21

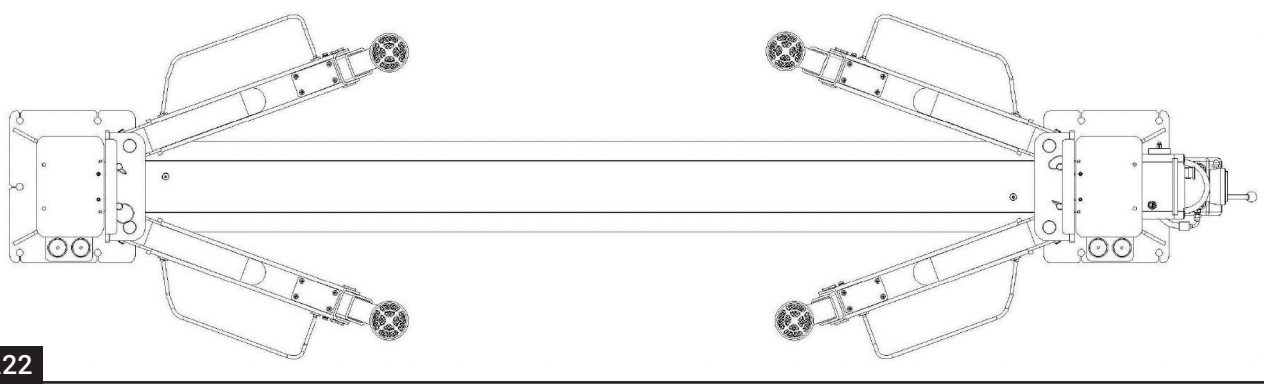

A22

Montering af hydraulikslange

Hydraulikforbindelse

1. Tilslut højtryksslangen fra pumpens udgang til 90-graders gennemføringsfittingen.
2. Før slangen fra gennemføringsfittingen til den primære hydraulikcylinder.
3. Forbind hovedcylinderen med sekundærcylinderen ved hjælp af højtryksslangen.
4. Stram alle hydraulikforbindelser forsvarligt for at forhindre lækage.

Vigtigt!

- Sørg for, at alle hydraulikforbindelser er rene før montering.
- Undgå at snavs eller fremmedlegemer kommer ind i hydrauliksystemet.

⚠ Forurening kan medføre systemfejl.

Montering af hydrauliksystem

- Sørg for, at alle hydraulikslanger er korrekt ført og fastgjort.
- Kontroller, at slangerne ikke er snoede, strakte eller i kontakt med skarpe kanter.
- Alle slangeforbindelser skal strammes forsvarligt for at forhindre lækage.

Hydraulikforbindelser

1. Tilslut højtryksslangen fra hydraulikpumpens udgang til 90° gennemføringsfittingen.
2. Før slangen fra gennemføringsfittingen til den primære hydraulikcylinder.
3. Forbind hovedhydraulikcylinderen med sekundærcylinderen ved hjælp af højtryksslangen.
4. Sørg for, at alle forbindelser er korrekt strammet.

Vigtigt

- Alle hydraulikkomponenter skal være rene før montering.
- Undgå at snavs eller fremmedlegemer kommer ind i hydrauliksystemet.

⚠ Forurening kan medføre systemfejl eller skade.

⚠ Kun kvalificerede teknikere må udføre hydraulikmontering.

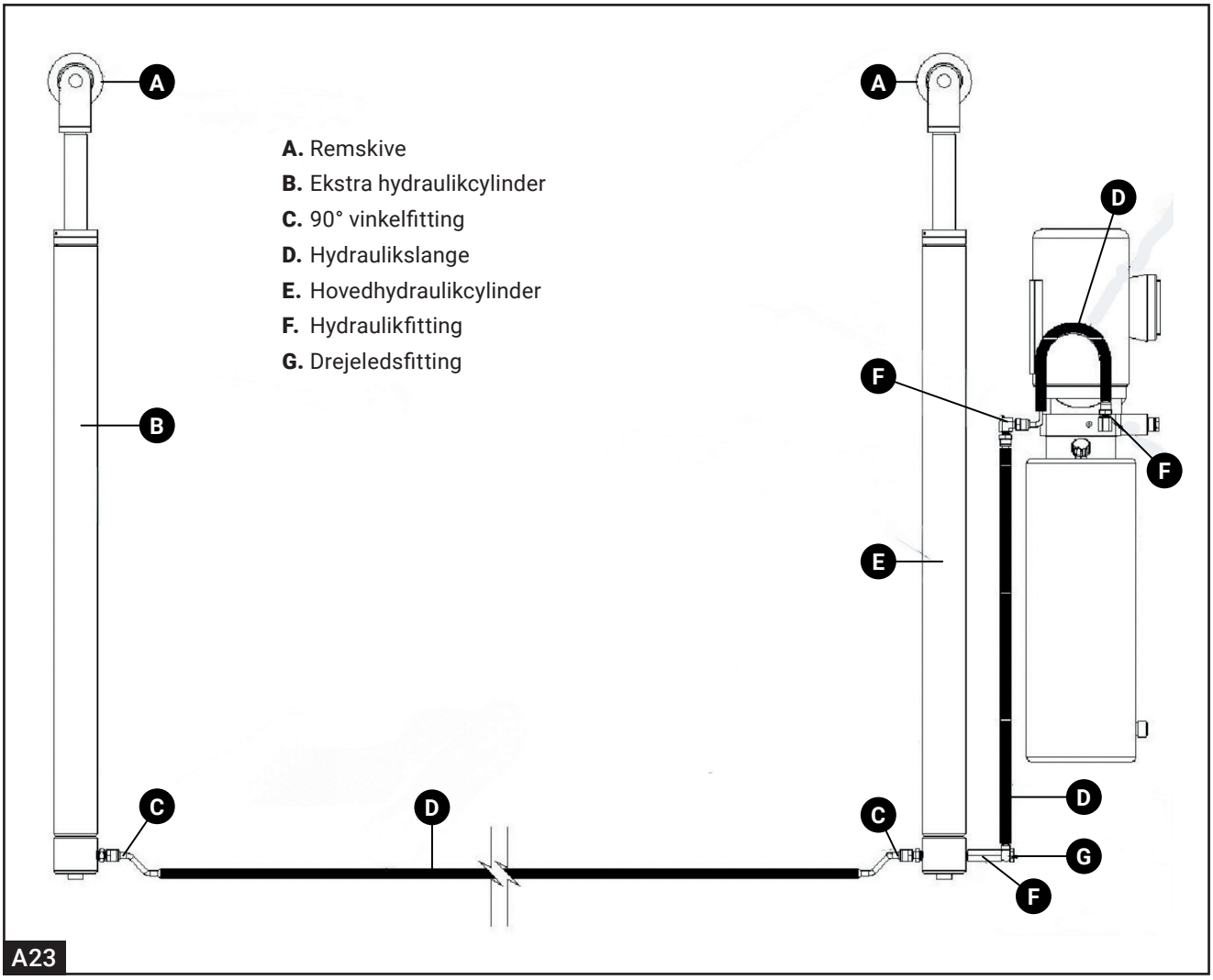

A. Remskive
B. Ekstra hydraulikcylinder
C. 90° vinkelfitting
D. Hydraulikslange
E. Hovedhydraulikcylinder
F. Hydraulikfitting
G. Drejeledsfitting

A23

Elektrisk tilslutning

⚠ Elektrisk installation må kun udføres af kvalificeret personale.

⚠ Al ledningsføring skal udføres i henhold til el-diagrammet og gældende lokale forskrifter.

Sikkerhedsforanstaltninger

⚠ Sørg for, at hovedstrømforsyningen er slukket, før der udføres elektrisk arbejde.

⚠ Fastgør et advarselsskilt for at forhindre utilsigtet aktivering af strømmen.

Tilslutning af strømforsyning

- For 220 V systemer, tilslut et 3 × 2,5 mm² kabel til styreenhedens terminaler.
- Tilslut jordledningen til det angivne jordingspunkt.

Tilslutning af sikkerhedslåsesystem

1. Tilslut sikkerhedslåse-elektromagneterne, der er installeret i søjlerne, til styreenheden.
2. Alle elektromagneter skal tilsluttes parallelt.
3. Før al ledningsføring gennem de angivne kabelkanaler.

Tilslutning af grænsekontakt

1. Installer grænsekontakten øverst på hovedsøjlen.
2. Tilslut ledningerne fra grænsekontakten til styreenhedens terminaler.

Tilslutning af sænkeventil

1. Tilslut magnetventilens ledninger fra kraftenheden til styreenheden.
2. Sørg for korrekte terminalforbindelser i henhold til el-diagrammet.

Ibrugtagning

Påfyldning af hydraulikolie

- Efter afsluttet hydraulisk og elektrisk installation, fyld olietanken med hydraulikolie.
- Påkrævet oliemængde: 800 ml
- Sørg for, at olien er ren og egnet til hydrauliske systemer.
- Lad ikke forurenende stoffer komme ind i det hydrauliske system under påfyldning.
- Forurenet olie kan forårsage systemfejl.

Idriftsættelsesprocedure

Kontrol af fasesekvens

1. Tænd for hovedstrømforsyningen.
2. Observer strømindikatoren på styreenheden.
3. Tryk på OP-knappen og kontroller, om liften hæver sig.
4. Hvis liften ikke hæver sig, afbryd strømmen og ret fasesekvensen.
5. Efter korrektion, kontroller at hydraulikpumpen fungerer korrekt.

- Kontroller alle hydrauliske forbindelser for lækage.
- Stram om nødvendigt.
- Ved første idriftsættelse skal hydraulikolien kontrolleres grundigt. Kontroller niveau, forurening, misfarvning og skumdannelse. Skift ved behov. Første olieskift kan overvejes efter ca. 3 måneder.

Elektrisk sikkerhed

⚠ Elektrisk arbejde må kun udføres af kvalificeret personale.

⚠ Høj spænding er til stede inde i styreenheden.

Test uden belastning

1. Betjen liften uden et køretøj.
2. Hæv liften og observer, om begge vogne bevæger sig jævnt.
3. Kontroller, at begge vogne forbliver i samme højde.
4. Lyt efter aktivering af sikkerhedslåsen under løft.
5. Hvis låsene ikke aktiveres korrekt, juster synkroniseringskablerne.
6. Sænk liften og kontroller, at driften er jævn og stabil.

Test af låsefunktion

1. Hæv liften og aktiver LÅS-funktionen.
2. Kontroller, at sikkerhedslåsene aktiveres og holder vognene sikkert.

Sænkningstest

Tryk på NED-knappen.

1. Liften vil hæve sig en smule, før den sænkes.
2. Efter en kort forsinkelse åbner sænkeventilen, og liften sænkes.
3. Kontroller, at sænkningen foregår jævnt og kontrolleret.

Belastningstest

⚠ Sørg for, at der ikke er personale i nærheden af liften under testen.

1. Påfør smøremiddel på alle nødvendige punkter før test.
2. Kør et køretøj inden for den angivne kapacitet mellem søjlerne.
3. Hæv køretøjet og kontroller stabil løftning.
4. Sænk køretøjet og kontroller jævn drift.
5. Kontroller for unormal støj eller hydrauliklækager.
6. Aktivér LÅS-funktionen og kontroller korrekt indgreb.
7. Hvis der opdages en unormal tilstand, skal driften straks stoppes, og fejlen udbedres før brug.
8. Efter belastningstest skal synkroniseringskabler kontrolleres og justeres om nødvendigt.

Operation

⚠ Kun uddannet og kvalificeret personale må betjene liften.

Kontrol før drift

- Sørg for, at området omkring liften er fri for forhindringer og personale.
- Kontroller, at begge vogne bevæger sig jævnt og forbliver synkroniserede.
- Kontroller, at sikkerhedslåsesystemet fungerer korrekt.
- Kontroller for hydrauliklækager ved slanger og forbindelser.
- Sørg for, at motor og pumpe fungerer normalt uden unormal støj.
- Kontroller, at køretøjets vægt er inden for den angivne kapacitet.

Driftsprocedure

1. Kør køretøjet mellem søjlerne med lav hastighed.
2. Placer køretøjet korrekt og aktiver parkeringsbremsen.
3. Juster løftearmene og -puderne til de korrekte løftepunkter.
4. Hæv liften ca. 200–250 mm og stop.
5. Kontroller, at køretøjet er stabilt, og at begge vogne er i niveau.
6. Fortsæt med at løfte til den ønskede højde.
7. Overvåg liften under drift for unormal bevægelse eller støj.
8. Aktivér LÅS-funktionen før arbejde under køretøjet.

Sænkningsprocedure

1. Sørg for, at området under liften er frit.
2. Tryk på NED-knappen.
3. Liften vil hæve sig en smule, før den sænkes.
4. Efter en kort forsinkelse frigøres sikkerhedslåsene, og liften sænkes.
5. Sænk liften helt til den laveste position.
6. Sluk for strømforsyningen efter brug.

Elektrisk drift

Løft

Tryk på OP-knappen.

- Motoren driver hydraulikpumpen.
- Hydraulisk tryk løfter vognene og løftearmene.
- Slip OP-knappen for at stoppe løftningen.

Sænkning

Tryk på NED-knappen.

- Liften vil hæve sig en smule for at frigøre sikkerhedslåsene.
- Efter en kort forsinkelse åbner magnetventilen, og liften sænkes.
- Slip NED-knappen for at stoppe sænkningen.

Låsning

Tryk på LÅS-knappen.

- Liften sænkes en smule, indtil sikkerhedslåsene aktiveres.
- Vognene forbliver mekanisk fastlåst i position.

Vedligeholdelse

⚠ Vedligeholdelse må kun udføres af kvalificeret personale.

⚠ Regelmæssig inspektion og vedligeholdelse er afgørende for sikker drift.

Daglig vedligeholdelse

- Hold liften ren til enhver tid.
- Fjern snavs, affald og olie fra arbejdsområdet.
- Kontroller alle sikkerhedsanordninger for korrekt funktion.
- Kontroller, at alle bevægelige dele fungerer gnidningsløst.
- Kontroller for hydrauliske eller luftlækager.

Ugentlig vedligeholdelse

- Smør alle lejer og drejepunkter.
- Kontroller tilstand og funktion af alle sikkerhedskomponenter.
- Kontroller hydraulikolieniveauet.
- Sørg for, at ankerboltene er forsvarligt spændt.

Månedlig vedligeholdelse

- Smør alle glidende komponenter og sikkerhedsmekanismer.
- Kontroller alle fundament- og ankerbolte.
- Inspicer hydraulikslanger for slid eller lækage.

Årlig vedligeholdelse

- Udskift hydraulikolien én gang om året.
- Hold olieniveauet inden for det korrekte driftsområde.
- Inspicer alle bevægelige dele for slid eller skader.
- Kontroller og smør alle glidende komponenter efter behov.
- Olieskift
- Sænk liften helt, før olien tappes af.
- Tøm den gamle olie og påfyld ren hydraulikolie.
- Sørg for, at olien er filtreret og fri for forureninger.

Opbevaring

Hvis liften ikke bruges i en længere periode:

- Afbryd strømforsyningen.
- Smør alle bevægelige dele.
- Tøm hydraulikolien fra cylindre, slanger og tank.
- Dæk liften til for at beskytte den mod støv.

Fejlfinding

- Bemærk: Hvis problemet ikke kan løses, kontakt producenten for assistance. Venligst oplys relevante fejloplysninger og fotos for at hjælpe producenten med at diagnosticere og løse problemet så hurtigt som muligt.

Fejl	Årsag	Handling
Motoren kører ikke	Strømforsyningsfejl	Kontroller og ret ledningsføring
	Kontaktorfejl	Inspicer og reparer kontaktor
	Grænsekontaktfejl	Kontroller eller udskift grænsekontakt
Motor støjer, kører ikke	Fasetab	Kontroller strømforsyning
Motoren kører, liften løfter ikke	Forkert rotation	Omvendt fasesekvens
	Lav hydraulikolieniveau	Efterfyld hydraulikolie
	Luft i systemet	Udluft hydrauliksystemet
	Blokeret ventil	Rengør ventilkomponenter
	Pumpepakningsfejl	Udskift pakninger
Liften hæver langsomt	Slid på pumpepakning	Udskift pakninger
Liften vibrerer under løft	Luft i systemet	Udluft systemet
	Luftlækage i sugeslange	Kontroller slangeforbindelser
	Blokeret oliefilter	Rengør eller udskift filteret
Liften sænker ikke	Knapfejl	Reparer eller udskift knap

Ledningsdiagram

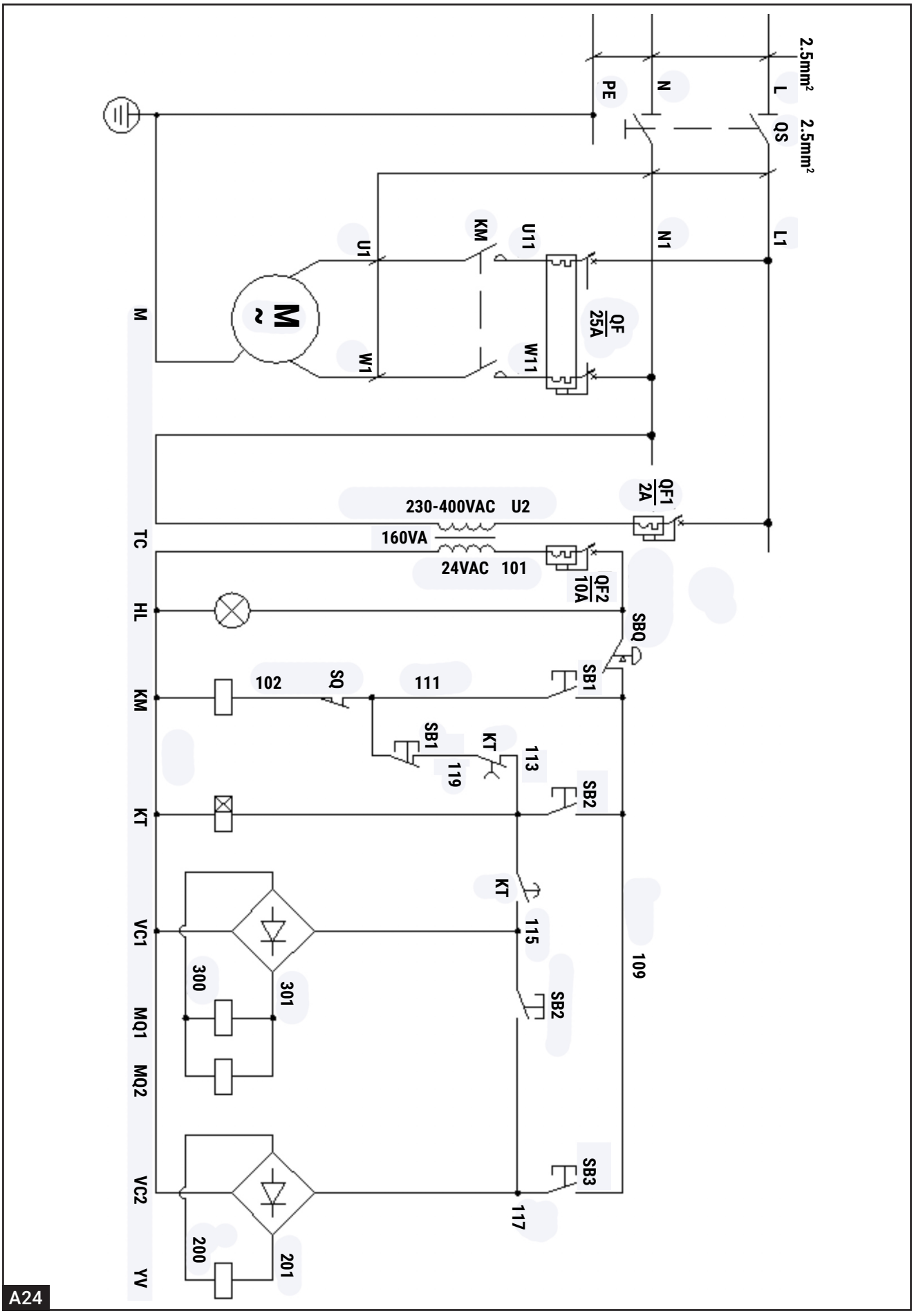

CE-certificering

EF-OVERENSSTEMMELSESERKLÆRING

2006/42/EC (MD)

ORIGINAL ERKLÆRING
Vi, producenten
Virksomhed: Verktygsboden Erfilux AB
Adresse: Källbäcksrydsgatan 1, SE-507 42 Borås, Sverige
Telefon: +46-33-2026 53

bekræfter, at konstruktion og fremstilling af dette produkt, der markedsføres under varemærket PELA,

Maskine: To-søjlelift, 4200 kg
Typebetegnelse: U-T42E
Artikelnummer: 547314

overholder alle relevante bestemmelser i henhold til 2006/42/EC (MD).

Med henblik på at overholde det ovennævnte direktiv er følgende harmoniserede standarder blevet anvendt:

Standard:
EN 1493:2022 EN ISO 12100:2010 EN 60204-1:2018

Notified body: CCQS Certification Services Limited
Adresse: Block 1 Blanchardstown Corporate Park, Ballycoolin Road, Blanchardstown, Dublin
ID-nummer: 2834
Certifikatnummer: CE-MC-240220-014-18-5A

Dette produkt er blevet CE-mærket år: 2025

Person, der har autorisation til at samle den tekniske dokumentation, og som er etableret inden for Det Europæiske Fællesskab:
Navn: Ted Berglund
Adresse: Källbäcksrydsgatan 1, SE-507 42 Borås, Sverige

Denne erklæring gælder udelukkende for produktet i den udførelse, som det forefindes i på markedet, og gælder ikke komponenter, som tilføres nu og/eller på et senere tidspunkt af slutkunden.

By og land: Borås, Sverige Datum: 28/10/2025

Navn: Ted Berglund
Stilling: Indkøbschef, egne mærker

PELA®

V. 2026.10.02